171506295/1 07/2019

**BC 636**
**BC 636 D**
**BC 646**
**BC 646 D**
**BC 646 DX**
**BC 656**
**BC 656 D**
**BC 656 DX**

STIGA®

**IT** **Decespugliatore a motore portatile manualmente**
MANUALE DI ISTRUZIONI

**ATTENZIONE: prima di usare la macchina, leggere attentamente il presente libretto.**

**BG** **Преносим ръчен моторен храсторез**
УПЪТВАНЕ ЗА УПОТРЕБА

**ВНИМАНИЕ: преди да използвате машината прочетете внимателно настоящата книжка.**

**BS** **Ručna motorna trimer kosilica**
UPUTSTVO ZA UPOTREBU

**PAŽNJA: prije nego što koristite ovu mašinu, pažljivo pročitajte priručnik s uputama.**

**CS** **Ručně přenosný motorový křovinořez**
NÁVOD K POUŽITÍ

**UPOZORNĚNÍ: před použitím stroje si pozorně přečtěte tento návod k použití.**

**DA** **Bærbar, håndholdt motordreven buskrydder**
BRUGSANVISNING

**ADVARSEL: læs instruktionsbogen omhyggeligt igennem, før du tager denne maskine i brug.**

**DE** **Motorbetriebener Freischneider**
GEBRAUCHSANWEISUNG

**ACHTUNG: vor inbetriebnahme des Geräts die Gebrauchsanleitung aufmerksam lesen.**

**EL** **Φορητό χειροκατευθυνόμενο θαμνοκοπτικό βενζίνης**
ΟΔΗΓΙΕΣ ΧΡΗΣΠΣ

**ΠΡΟΣΟΧΗ: πριν χρησιμοποιησετε το μηχανημα, διαβαστε προσεκτικα το παρον εγχειριδιο.**

**EN** **Hand-held powered brushcutter**
OPERATOR'S MANUAL

**WARNING: read thoroughly the instruction booklet before using the machine.**

**ES** **Desbrozadora de motor portátil manualmente**
MANUAL DE INSTRUCCIONES

**ATENCIÓN: antes de utilizar la máquina, leer atentamente el presente manual.**

**ET** **Käeskantav mootoriga võsalõikur**
KASUTUSJUHEND

**TÄHELEPANU: enne masina kasutamist lugeda tähelepanelikult antud kasutusjuhendit.**

**FI** **Käsin kannateltava moottorikäyttöinen raivaussaha**
KÄYTTÖOHJEET

**VAROITUS: lue käyttöopas huolellisesti ennen koneen käyttöä.**

**FR** **Débroussailleuse portative à moteur**
MANUEL D'UTILISATION

**ATTENTION: lire attentivement le manuel avant d'utiliser cette machine.**

**HR** **Prijenosni motorni ručno upravljani čistač šikare**
PRIRUČNIK ZA UPORABO

**POZOR: prije uporabe stroja, pažljivo pročitajte ovaj priručnik.**

**HU** **Hordozható motoros kézi bozótirtó**
HASZNÁLATI UTASÍTÁS

**FIGYELEM! a gép használata előtt olvassa el figyelmesen a jelen kézikönyvet.**

**LT** **Nešiojama rankinė motorinė krūmapjovė**
NAUDOJIMO INSTRUKCIJOS

**DĖMESIO: prieš naudojant įrenginį, atidžiai perskaityti šį naudotojo vadovą.**

**LV** **Ar piedziņu aprīkotais rokturamais portatīvs krūmgriezis**
LIETOŠANAS INSTRUKCIJA

**UZMANĪBU: pirms aparāta lietošanai rūpīgi izlasiet doto instrukciju.**

**MK** **Поткаструвач за грмушки**
УПАТСТВА ЗА УПОТРЕБА

**ВНИМАНИЕ: прочитајте го внимателно ова упатство пред да ја користите машината.**

**NL** **Met de hand draagbare bosmaaier met motor**
GEBRUIKERSHANDLEIDING

**LET OP: vooraleer de machine te gebruiken, dient men deze handleiding aandachtig te lezen.**

**NO** **Bærbar, håndholdt motordrevet ryddesag**
INSTRUKSJONSBOK

**ADVARSEL: les denne bruksanvisningen nøye før du bruker maskinen.**

**PL** **Kosa spalinowa**
INSTRUKCJE OBSŁUGI

**OSTRZEŻENIE: przed użyciem maszyny, należy uważnie przeczytać niniejszą instrukcję.**

**PT** **Roçadora manual motorizada**
MANUAL DE INSTRUÇÕES

**ATENÇÃO: antes de usar a máquina, leia atentamente o presente manual.**

**RO** **Maşină de tăiat arboret cu motor portabil manual**
MANUAL DE INSTRUCȚIUNI

**ATENȚIE: înainte de a utiliza maşina, citiți cu atenție manualul de față.**

**RU** **Портативный моторизованный кусторез**
РУКОВОДСТВО ПО ЭКСПЛУАТАЦИИ

**ВНИМАНИЕ: прежде чем пользоваться оборудованием, внимательно прочтите это руководство по эксплуатации.**

**SK** **Ručne prenosný motorový krovinorez**
NÁVOD NA POUŽITIE

**UPOZORNENIE: pred použitím stroja si pozorne prečítajte tento návod.**

**SL** **Prenosna motorna kosa**
PRIROČNIK ZA UPORABO

**POZOR: preden uporabite stroj, pazljivo preberite priročnik z navodili.**

**SR** **Ručna motorna trimer kosačica**
PRIRUČNIK SA UPUTSTVIMA

**PAŽNJA: pre korišćenja mašine pažljivo pročitati ovaj priručnik.**

**SV** **Motordriven bärbar manuell röjsåg**
BRUKSANVISNING

**VARNING: läs igenom hela detta häfte innan du använder maskinen.**

**TR** **Elde taşınabilir motorlu çalı biçme makinesi**
KULLANIM KILAVUZU

**DİKKAT: makıneyı kullanmadan önce talımatlar ıçeren kilavuzu dıkkatle okuyun.**

ITALIANO - **Istruzioni Originali** ..... IT
БЪЛГАРСКИ - Превод на оригиналните инструкции ..... BG
BOSANSKI - Prijevod originalnih uputa ..... BS
ČESKY - Překlad původního návodu k používání ..... CS
DANSK - Oversættelse af den originale brugsanvisning ..... DA
DEUTSCH - Übersetzung der Originalbetriebsanleitung ..... DE
ΕΛΛΗΝΙΚΑ - Μετάφραση του πρωτοτύπου των οδηγιών χρήσης ..... EL
ENGLISH - Translation of the original instruction ..... EN
ESPAÑOL - Traducción del Manual Original ..... ES
EESTI - Algupärase kasutusjuhendi tõlge ..... ET
SUOMI - Alkuperäisten ohjeiden käännös ..... FI
FRANÇAIS - Traduction de la notice originale ..... FR
HRVATSKI - Prijevod originalnih uputa ..... HR
MAGYAR - Eredeti használati utasítás fordítása ..... HU
LIETUVIŠKAI - Originalių instrukcijų vertimas ..... LT
LATVIEŠU - Instrukciju tulkojums no oriģinālvalodas ..... LV
МАКЕДОНСКИ -Превод на оригиналните упатства ..... MK
NEDERLANDS - Vertaling van de oorspronkelijke gebruiksaanwijzing ..... NL
NORSK - Oversettelse av orginal bruksanvisning ..... NO
POLSKI - Tłumaczenie instrukcji oryginalnej ..... PL
PORTUGUÊS - Tradução do manual original ..... PT
ROMÂN - Traducerea manualului fabricantului ..... RO
РУССКИЙ - Перевод оригинальных инструкций ..... RU
SLOVENŠČINA - Prevod izvirnih navodil ..... SL
SLOVENSKY - Preklad pôvodného návodu na použitie ..... SK
SRPSKI - Prevod originalnih uputstva ..... SR
SVENSKA - Översättning av bruksanvisning i original ..... SV
TÜRKÇE - Orijinal Talimatların Tercümesi ..... TR

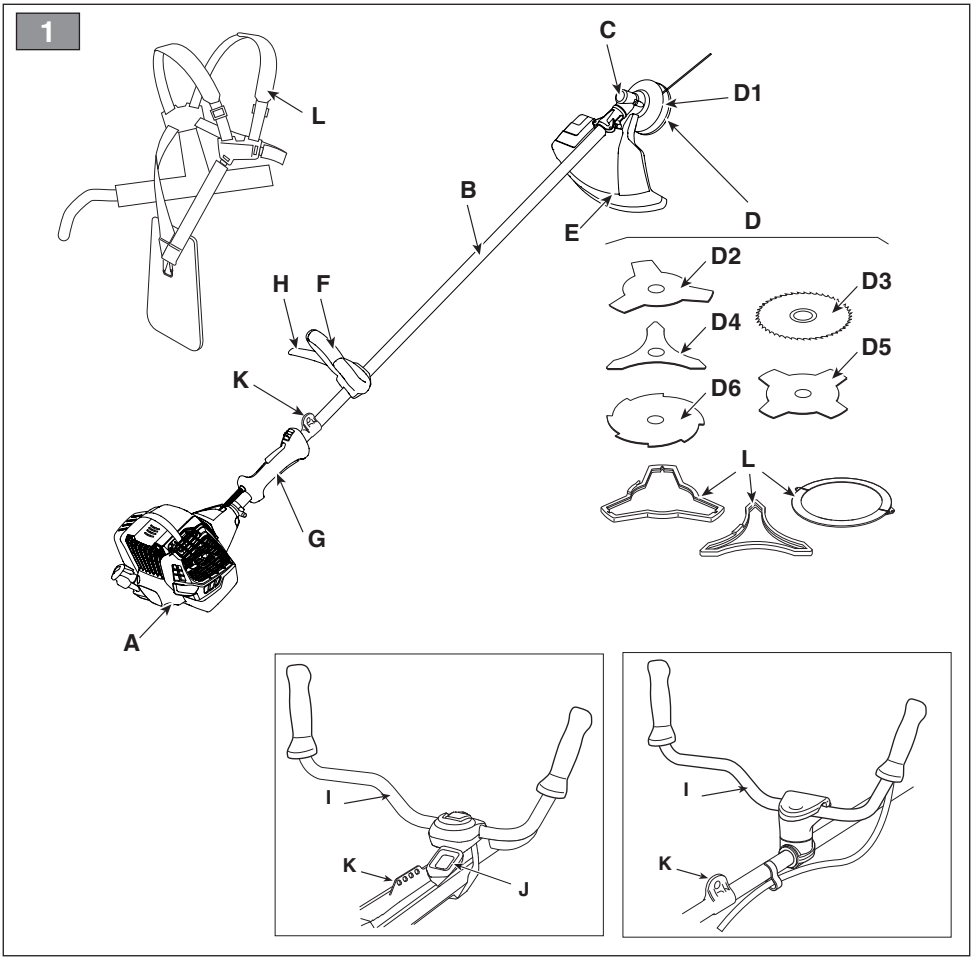
1
C
D1
L
B
E
D
D2
H
F
D3
D4
D5
K
D6
L
G
A
I
K
J
I
K

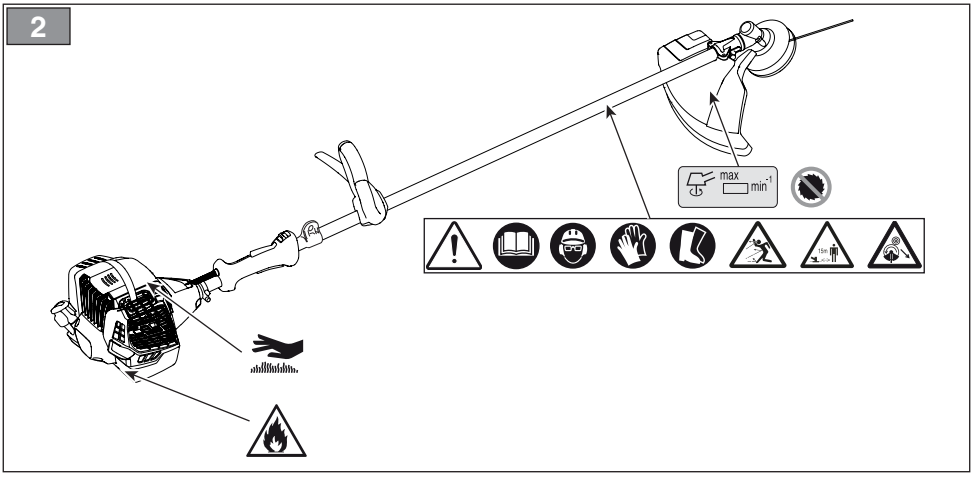
2
max
min-1

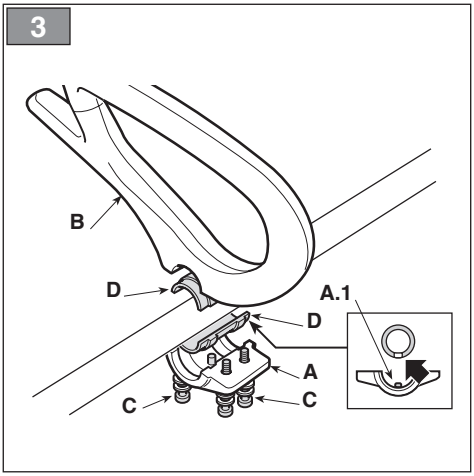
3
B
D
A.1
D
A
C
C

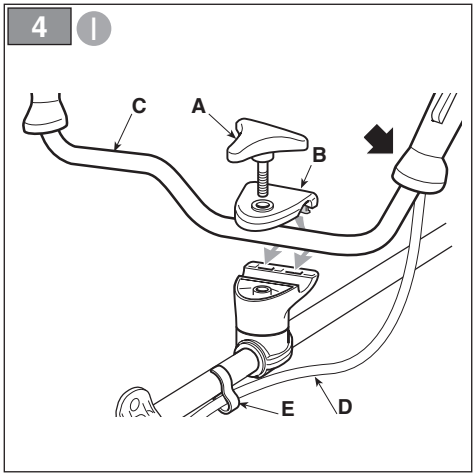
4
I
C
A
B
E
D

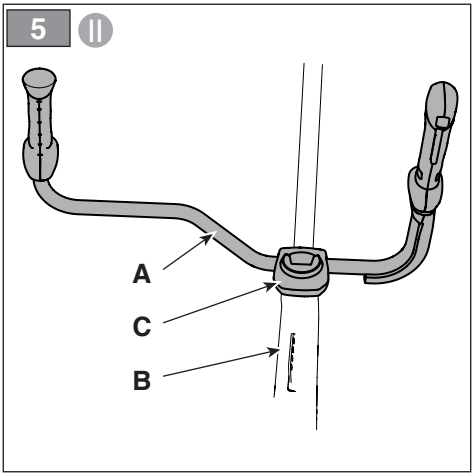
5
II
A
C
B

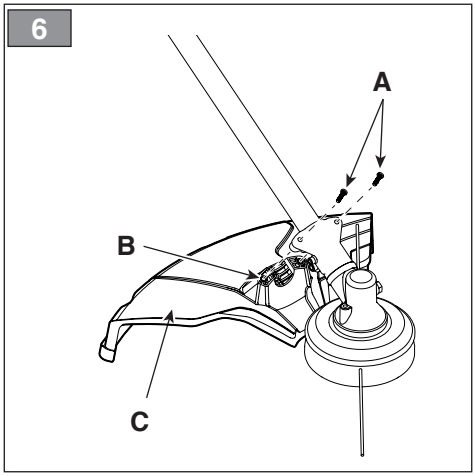
6
A
B
C

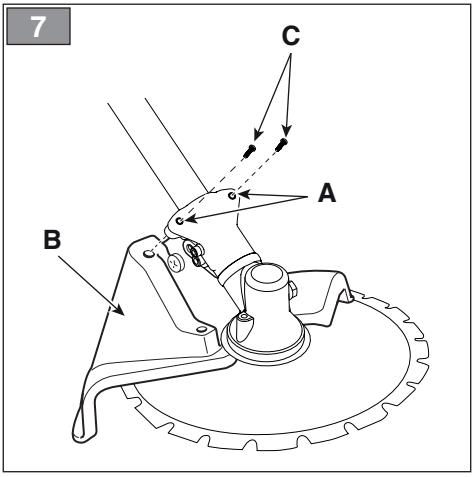
7
C
A
B

8

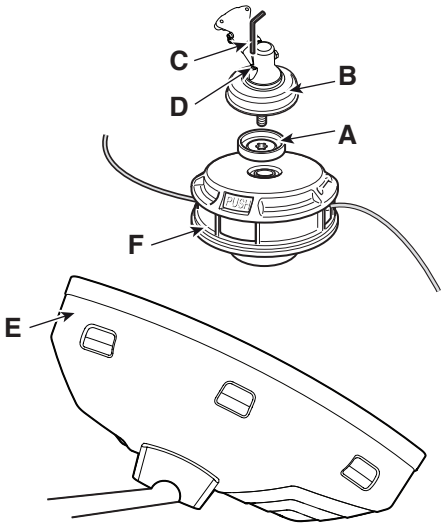


9

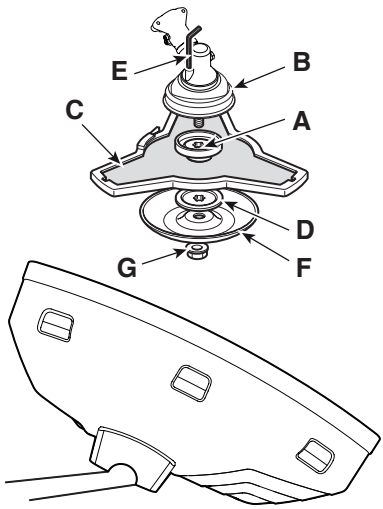


10

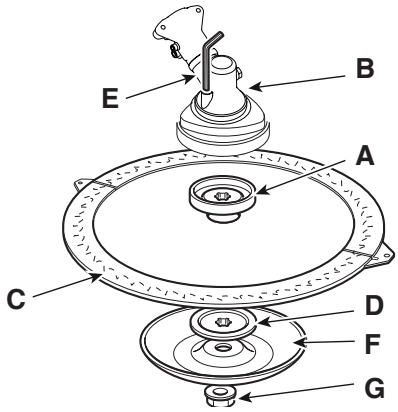

11

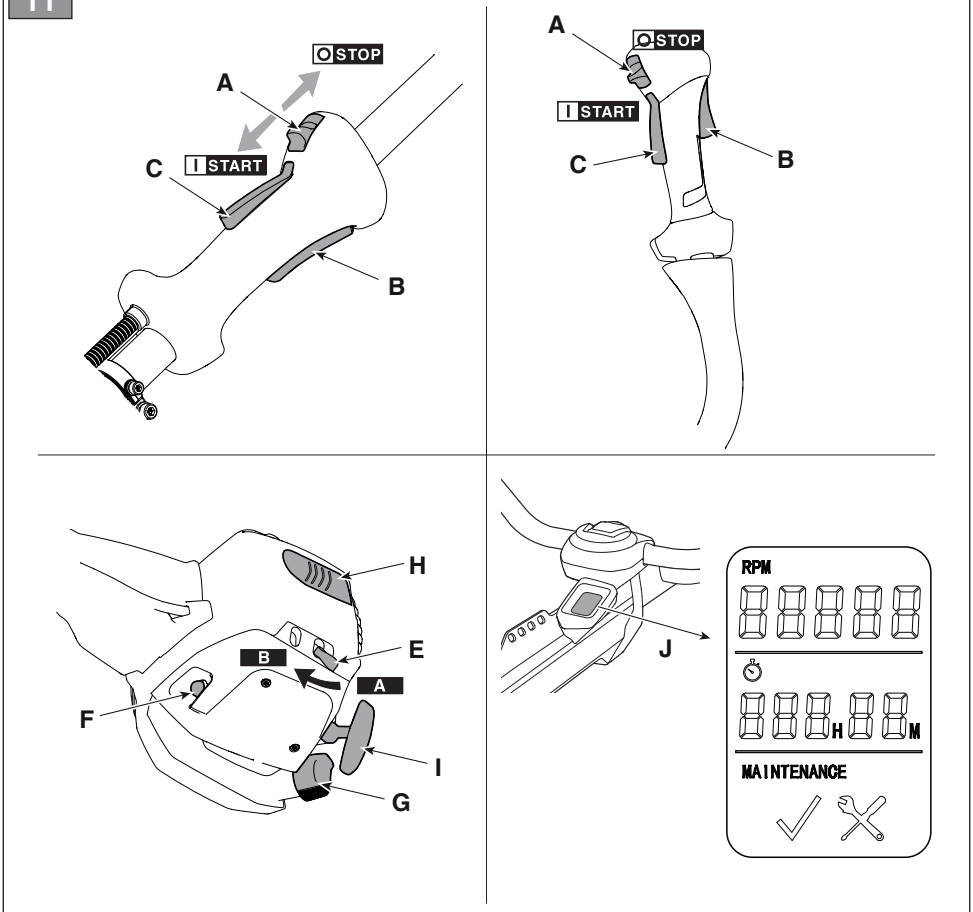
STOP
A
C
START
B
A
STOP
START
C
B
H
E
B
A
F
I
G
J
RPM
H
M
MAINTENANCE

12

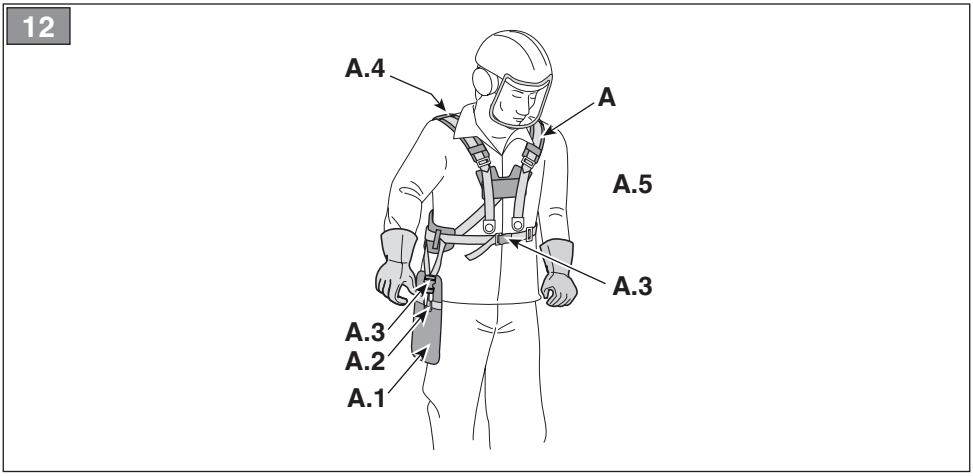
A.4
A
A.5
A.3
A.3
A.2
A.1

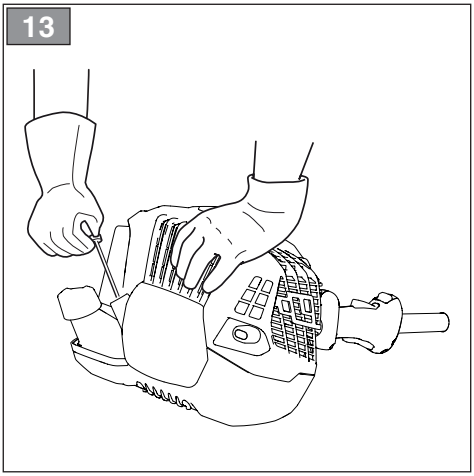
13

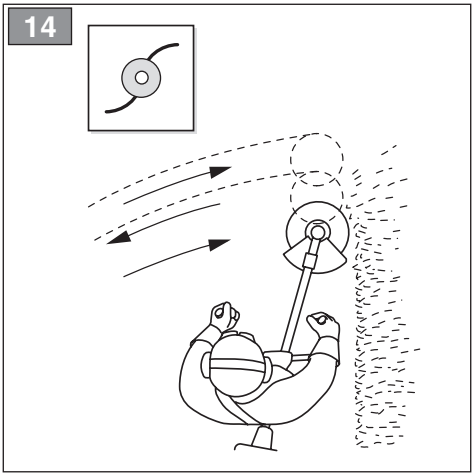
14

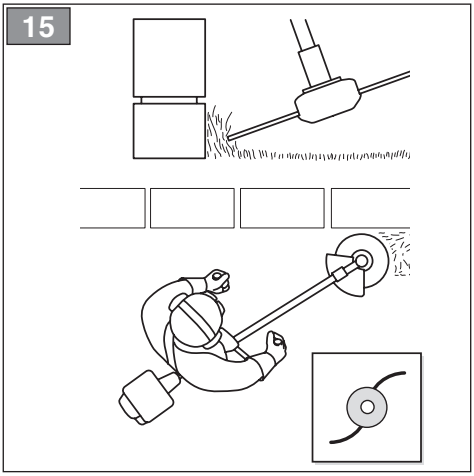
15

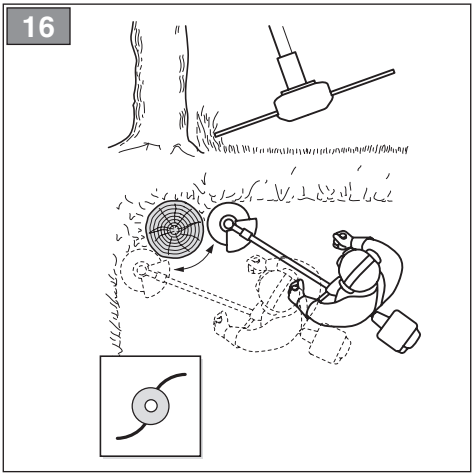
16

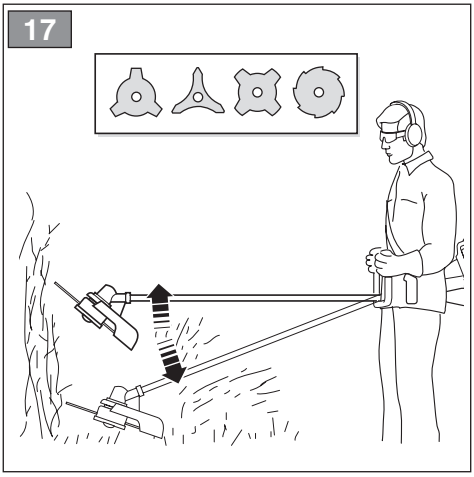
17

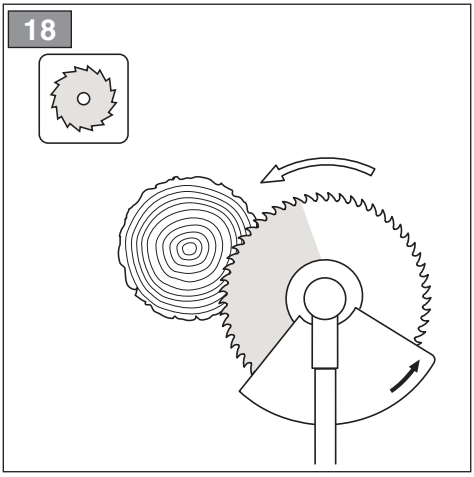
18

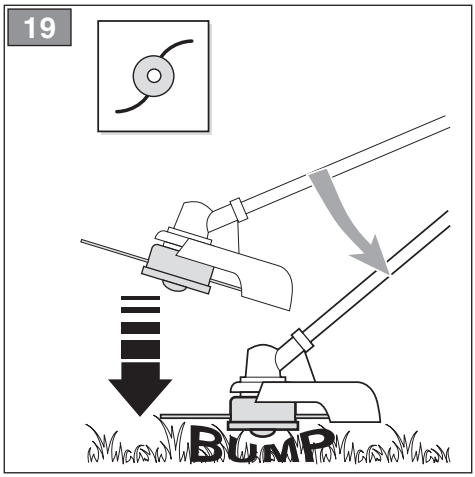
19
BUMP

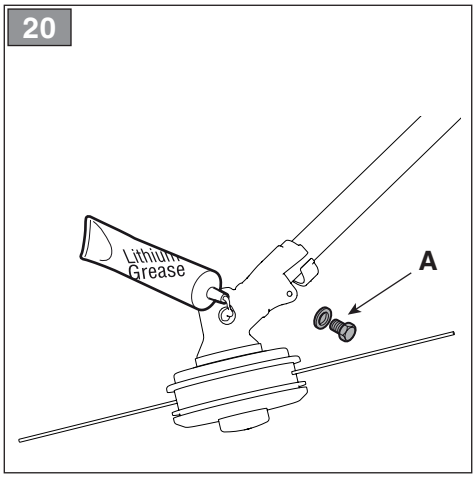
20
Lithium
Grease
A

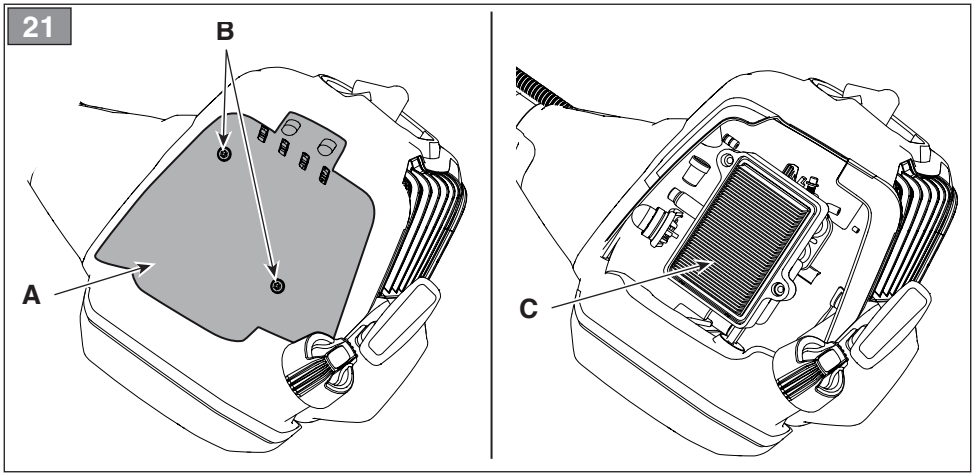
21
B
A
C

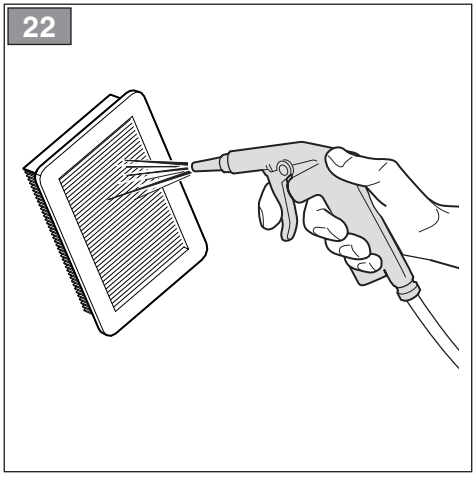
22

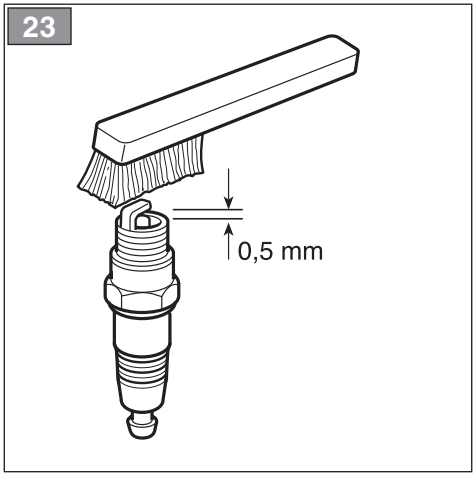
23
0,5 mm

## 24

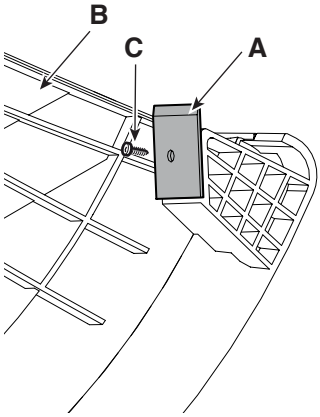


## 25

1

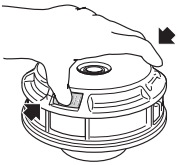

2

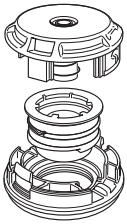

3

A =
2 x 2,0 m (79 in.) - B 26/32 series

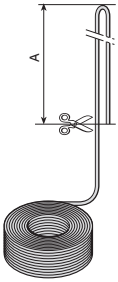


4

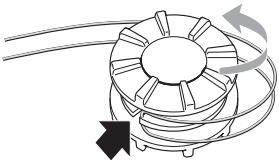

5

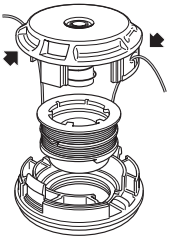

6

B =
175 mm (6,9 in.) - B 42/52 series

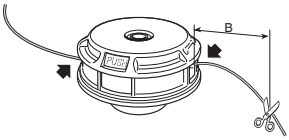

26

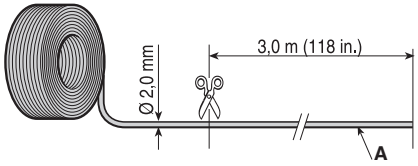


27

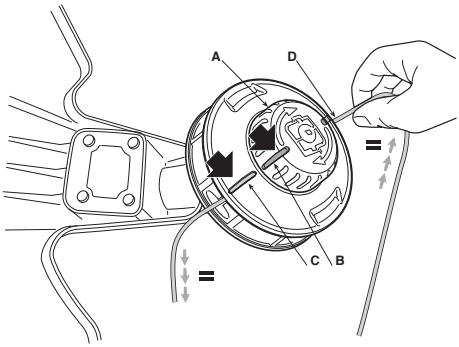


28

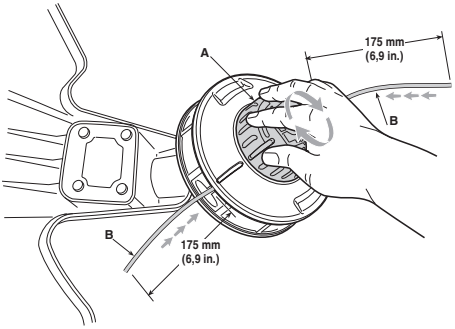


29

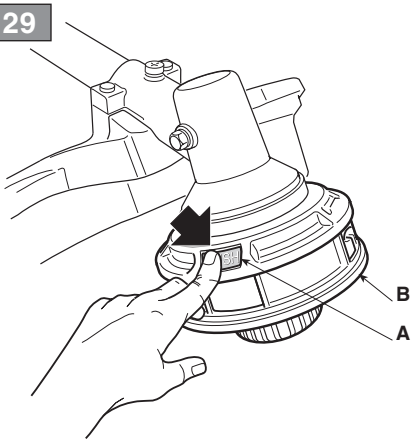


30

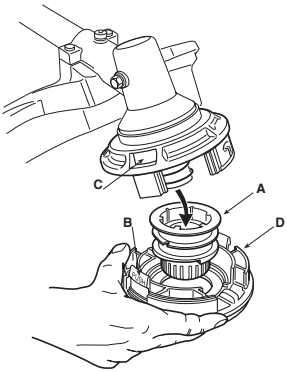

| [1] | DATI TECNICI | | BC 636 | BC 636 D |
|---|---|---|---|---|
| [2] | Motore | | [3] 2 tempi raffreddamento ad aria | |
| [4] | Cilindrata | $cm^3$ | 35,3 | 35,3 |
| [5] | Potenza | kW | 1,2 | 1,2 |
| [6] | Velocità di rotazione del motore a vuoto | $min^{-1}$ | 3000 ±300 | 3000 ±300 |
| [7] | Velocità massima di rotazione del motore (testina porta filo) | $min^{-1}$ | 9200 | 9200 |
| [8] | Velocità massima di rotazione del motore (lame) | $min^{-1}$ | 10000 | 10000 |
| [9] | Velocità massima di rotazione dell'utensile (testina porta filo) | $min^{-1}$ | 7500 | 7500 |
| [10] | Velocità massima di rotazione dell'utensile (lame) | $min^{-1}$ | 8100 | 8100 |
| [11] | Capacità serbatoio carburante | l | 0,6 | 0,6 |
| [12] | Miscela (Benzina : Olio 2 tempi) | | 50:1 = 2% | 50:1 = 2% |
| [13] | Candela | | BPMR7A/NGK | BPMR7A/NGK |
| [14] | Larghezza di taglio (testina porta filo) | cm | 45 | 45 |
| [15] | Larghezza di taglio (lama a 3 punte, 4 punte e 8 punte) | cm | 25,5 | 25,5 |
| [16] | Larghezza di taglio (lama a sega) | cm | - | 22,86 |
| [17] | Attacco testina porta filo | | M10 x 1,25 sx F | M10 x 1,25 sx F |
| [18] | Diametro filo testina (max) | mm | 2,7 | 2,7 |
| [19] | Codice dispositivo di taglio | | 18803940/0 ("I")<br>18804530/0 ("II") | 18803940/0 ("I")<br>18804530/0 ("II") |
| [19] | Codice dispositivo di taglio | | 118801125/0 | 118801125/0 |
| [19] | Codice dispositivo di taglio | | 118802009/0 | 118802009/0 |
| [19] | Codice dispositivo di taglio | | 118802315/0 | 118802315/0 |
| [20] | Codice dispositivo di taglio (lama a 8 punte) | | - | 118805083/0 |
| [21] | Codice dispositivo di taglio (lama a sega) | | - | 118805084/0 |
| [22] | Codice protezione (testina porta filo, lama a 3 punte, 4 punte e 8 punte) | | 118805080/0 | 118805080/0 |
| [23] | Codice protezione (lama a sega) | | - | 118805085/0 |
| [24] | Peso | kg | 7,0 | 7,4 |
| [25] | Dimensioni | | | |
| [26] | Lunghezza | mm | 1850 | 1850 |
| [27] | Larghezza | mm | 395 | 640 |
| [28] | Altezza | mm | 238 | 520 |
| [29] | Impugnatura anteriore, posteriore | | √ | - |
| [30] | Manubrio | | - | √ |
| [31] | Livello di pressione sonora | dB(A) | 95,35 | 95,35 |
| [32] | Incertezza | dB(A) | 3 | 3 |
| [33] | Livello di potenza sonora misurato | dB(A) | 108,67 | 108,67 |
| [32] | Incertezza | dB(A) | 3,0 | 3,0 |
| [34] | Livello di potenza sonora garantito | dB(A) | 113 | 113 |
| [35] | Vibrazioni trasmesse alla mano sull'impugnatura anteriore | $m/s^2$ | 7,662 | - |
| [32] | Incertezza | $m/s^2$ | 1,5 | - |
| [36] | Vibrazioni trasmesse alla mano sull'impugnatura posteriore | $m/s^2$ | 5,367 | - |
| [32] | Incertezza | $m/s^2$ | 1,5 | - |
| [37] | Vibrazioni trasmesse alla mano sull'impugnatura destra | $m/s^2$ | - | 3,802 |
| [32] | Incertezza | $m/s^2$ | - | 1,5 |
| [38] | Vibrazioni trasmesse alla mano sull'impugnatura sinistra | $m/s^2$ | - | 4,271 |
| [32] | Incertezza | $m/s^2$ | - | 1,5 |

| [1] | DATI TECNICI | | BC 646 | BC 646 D | BC 646 DX |
|---|---|---|---|---|---|
| [2] | Motore | | [3] 2 tempi raffreddamento ad aria | | |
| [4] | Cilindrata | $cm^3$ | 44,8 | 44,8 | 44,8 |
| [5] | Potenza | kW | 1,5 | 1,5 | 1,5 |
| [6] | Velocità di rotazione del motore a vuoto | $min^{-1}$ | 3000 ±300 | 3000 ±300 | 3000 ±300 |
| [7] | Velocità massima di rotazione del motore (testina porta filo) | $min^{-1}$ | 9500 | 9500 | 9500 |
| [8] | Velocità massima di rotazione del motore (lame) | $min^{-1}$ | 10000 | 10000 | 10000 |
| [9] | Velocità massima di rotazione dell'utensile (testina porta filo) | $min^{-1}$ | 7700 | 7700 | 7700 |
| [10] | Velocità massima di rotazione dell'utensile (lame) | $min^{-1}$ | 8100 | 8100 | 8100 |
| [11] | Capacità serbatoio carburante | l | 0,8 | 0,8 | 0,8 |
| [12] | Miscela (Benzina : Olio 2 tempi) | | 50:1 = 2% | 50:1 = 2% | 50:1 = 2% |
| [13] | Candela | | BPMR7A/NGK | BPMR7A/NGK | BPMR7A/NGK |
| [14] | Larghezza di taglio (testina porta filo) | cm | 45 | 45 | 45 |
| [15] | Larghezza di taglio (lama a 3 punte, 4 punte e 8 punte) | cm | 25,5 | 25,5 | 25,5 |
| [16] | Larghezza di taglio (lama a sega) | cm | - | 22,86 | 22,86 |
| [17] | Attacco testina porta filo | | M10 x 1,25 sx F | M10 x 1,25 sx F | M10 x 1,25 sx F |
| [18] | Diametro filo testina (max) | mm | 3,0 | 3,0 | 3,0 |
| [19] | Codice dispositivo di taglio | | 118805082/0 ("I")<br>18803940/0 ("II")<br>18804530/0 ("III") | 118805082/0 ("I")<br>18803940/0 ("II")<br>18804530/0 ("III") | 118805082/0 ("I")<br>18803940/0 ("II")<br>18804530/0 ("III") |
| [19] | Codice dispositivo di taglio | | 118801125/0 | 118801125/0 | 118801125/0 |
| [19] | Codice dispositivo di taglio | | 118802009/0 | 118802009/0 | 118802009/0 |
| [19] | Codice dispositivo di taglio | | 118802315/0 | 118802315/0 | 118802315/0 |
| [20] | Codice dispositivo di taglio (lama a 8 punte) | | - | 118805083/0 | 118805083/0 |
| [21] | Codice dispositivo di taglio (lama a sega) | | - | 118805084/0 | 118805084/0 |
| [22] | Codice protezione (testina porta filo, lama a 3 punte, 4 punte e 8 punte) | | 118805080/0 | 118805080/0 | 118805080/0 |
| [23] | Codice protezione (lama a sega) | | - | 118805085/0 | 118805085/0 |
| [24] | Peso | kg | 8,1 | 8,6 | 9,2 |
| [25] | Dimensioni | | | | |
| [26] | Lunghezza | mm | 1880 | 1880 | 1880 |
| [27] | Larghezza | mm | 385 | 653 | 653 |
| [28] | Altezza | mm | 358 | 588 | 588 |
| [29] | Impugnatura anteriore, posteriore | | √ | - | - |
| [30] | Manubrio | | - | √ | √ |
| [31] | Livello di pressione sonora | dB(A) | 90,82 | 90,82 | 90,82 |
| [32] | Incertezza | dB(A) | 3 | 3 | 3 |
| [33] | Livello di potenza sonora misurato | dB(A) | 97,64 | 97,64 | 97,64 |
| [32] | Incertezza | dB(A) | 2,5 | 2,5 | 2,5 |
| [34] | Livello di potenza sonora garantito | dB(A) | 113 | 113 | 113 |
| [35] | Vibrazioni trasmesse alla mano sull'impugnatura anteriore | $m/s^2$ | 4,060 | - | - |
| [32] | Incertezza | $m/s^2$ | 1,5 | - | - |
| [36] | Vibrazioni trasmesse alla mano sull'impugnatura posteriore | $m/s^2$ | 5,087 | - | - |
| [32] | Incertezza | $m/s^2$ | 1,5 | - | - |
| [37] | Vibrazioni trasmesse alla mano sull'impugnatura destra | $m/s^2$ | - | 3,571 | 4,194 |
| [32] | Incertezza | $m/s^2$ | - | 1,5 | 1,5 |
| [38] | Vibrazioni trasmesse alla mano sull'impugnatura sinistra | $m/s^2$ | - | 4,048 | 4,053 |
| [32] | Incertezza | $m/s^2$ | - | 1,5 | 1,5 |

| [1] | DATI TECNICI | | BC 656 | BC 656 D | BC 656 DX |
|---|---|---|---|---|---|
| [2] | Motore | | [3] 2 tempi raffreddamento ad aria | | |
| [4] | Cilindrata | $cm^3$ | 52,8 | 52,8 | 52,8 |
| [5] | Potenza | kW | 1,7 | 1,7 | 1,7 |
| [6] | Velocità di rotazione del motore a vuoto | $min^{-1}$ | 3000 ±300 | 3000 ±300 | 3000 ±300 |
| [7] | Velocità massima di rotazione del motore (testina porta filo) | $min^{-1}$ | 9500 | 9500 | 9500 |
| [8] | Velocità massima di rotazione del motore (lame) | $min^{-1}$ | 10000 | 10000 | 10000 |
| [9] | Velocità massima di rotazione dell'utensile (testina porta filo) | $min^{-1}$ | 7700 | 7700 | 7700 |
| [10] | Velocità massima di rotazione dell'utensile (lame) | $min^{-1}$ | 8100 | 8100 | 8100 |
| [11] | Capacità serbatoio carburante | l | 0,8 | 0,8 | 0,8 |
| [12] | Miscela (Benzina : Olio 2 tempi) | | 50:1 = 2% | 50:1 = 2% | 50:1 = 2% |
| [13] | Candela | | BPMR7A/NGK | BPMR7A/NGK | BPMR7A/NGK |
| [14] | Larghezza di taglio (testina porta filo) | cm | 45 | 45 | 45 |
| [15] | Larghezza di taglio (lama a 3 punte, 4 punte e 8 punte) | cm | 25,5 | 25,5 | 25,5 |
| [16] | Larghezza di taglio (lama a sega) | cm | - | 22,86 | 22,86 |
| [17] | Attacco testina porta filo | | M10 x 1,25 sx F | M10 x 1,25 sx F | M10 x 1,25 sx F |
| [18] | Diametro filo testina (max) | mm | 3,0 | 3,0 | 3,0 |
| [19] | Codice dispositivo di taglio | | 118805082/0 ("I")<br>18803940/0 ("II")<br>18804530/0 ("III") | 118805082/0 ("I")<br>18803940/0 ("II")<br>18804530/0 ("III") | 118805082/0 ("I")<br>18803940/0 ("II")<br>18804530/0 ("III") |
| [19] | Codice dispositivo di taglio | | 118801125/0 | 118801125/0 | 118801125/0 |
| [19] | Codice dispositivo di taglio | | 118802009/0 | 118802009/0 | 118802009/0 |
| [19] | Codice dispositivo di taglio | | 118802315/0 | 118802315/0 | 118802315/0 |
| [20] | Codice dispositivo di taglio (lama a 8 punte) | | - | 118805083/0 | 118805083/0 |
| [21] | Codice dispositivo di taglio (lama a sega) | | - | 118805084/0 | 118805084/0 |
| [22] | Codice protezione (testina porta filo, lama a 3 punte, 4 punte e 8 punte) | | 118805080/0 | 118805080/0 | 118805080/0 |
| [23] | Codice protezione (lama a sega) | | - | 118805085/0 | 118805085/0 |
| [24] | Peso | kg | 8,1 | 8,6 | 9,2 |
| [25] | Dimensioni | | | | |
| [26] | Lunghezza | mm | 1880 | 1880 | 1880 |
| [27] | Larghezza | mm | 385 | 653 | 653 |
| [28] | Altezza | mm | 358 | 588 | 588 |
| [29] | Impugnatura anteriore, posteriore | | √ | - | - |
| [30] | Manubrio | | - | √ | √ |
| [31] | Livello di pressione sonora | dB(A) | 90,82 | 90,82 | 97,20 |
| [32] | Incertezza | dB(A) | 3 | 3 | 3 |
| [33] | Livello di potenza sonora misurato | dB(A) | 97,64 | 97,64 | 110,34 |
| [32] | Incertezza | dB(A) | 2,5 | 2,5 | 2,5 |
| [34] | Livello di potenza sonora garantito | dB(A) | 113 | 113 | 113 |
| [35] | Vibrazioni trasmesse alla mano sull'impugnatura anteriore | $m/s^2$ | 4,153 | - | - |
| [32] | Incertezza | $m/s^2$ | 1,5 | - | - |
| [36] | Vibrazioni trasmesse alla mano sull'impugnatura posteriore | $m/s^2$ | 4,919 | - | - |
| [32] | Incertezza | $m/s^2$ | 1,5 | - | - |
| [37] | Vibrazioni trasmesse alla mano sull'impugnatura destra | $m/s^2$ | - | 3,388 | 5,687 |
| [32] | Incertezza | $m/s^2$ | - | 1,5 | 1,5 |
| [38] | Vibrazioni trasmesse alla mano sull'impugnatura sinistra | $m/s^2$ | - | 4,033 | 4,356 |
| [32] | Incertezza | $m/s^2$ | - | 1,5 | 1,5 |

1] **BG - ТЕХНИЧЕСКИ ДАННИ**
[2] Двигател
[3] двутактов с въздушно охлаждане
[4] Обем на цилиндъра
[5] Мощност
[6] Скорост на въртене на двигателя на празен ход
[7] Максимална ротационна скорост на двигателя (глава за корда)
[8] Максимална ротационна скорост на двигателя (ножове)
[9] Максимална ротационна скорост на инструмента (глава за корда)
[10] Максимална ротационна скорост на инструмента (ножове)
[11] Вместимост на резервоара за гориво
[12] Смес (Бензин : Масло двутактов)
[13] Свещ
[14] Ширина на рязане (глава за корда)
[15] Ширина на рязане (нож с 3 точки, 4 точки и 8 точки)
[16] Ширина на рязане (резец-трион)
[17] Връзка за глава за корда
[18] Диаметър за глава за корда (max)
[19] Код на инструмента за рязане
[20] Код на инструмента за рязане (нож с 8 точки)
[21] Код на инструмента за рязане (трион)
[22] Код на защитата (режеща глава, нож с 3 точки, 4 точки и 8 точки)
[23] Код на защитата (резец-трион)
[24] Тегло
[25] Размери
[26] Дължина
[27] Ширина
[28] Височина
[29] Предна, Задна ръкохватка
[30] Кормило
[31] Ниво на звуковото налягане
[32] Несигурност
[33] Ниво на измерената звукова мощност
[34] Гарантирано ниво на звукова мощност
[35] Вибрации, предадени на ръката върху предна дръжка
[36] Вибрации, предадени на ръката върху задна дръжка
[37] Вибрации предадени на ръката върху дясната ръкохватка
[38] Вибрации предадени на ръката върху лявата ръкохватка

[1] **BS - TEHNIČKI PODACI**
[2] Motor
[3] 2-taktni motor hlađenje vazduhom
[4] Kubikaža
[5] Snaga
[6] Brzina okretanja motora na prazno
[7] Maksimalna brzina okretanja motora (glava s reznom niti)
[8] Maksimalna brzina okretanja motora (noževi)
[9] Maksimalna brzina okretanja alatke (glava s reznom niti)
[10] Maksimalna brzina okretanja alatke (noževi)
[11] Kapacitet rezervoara za gorivo
[12] Smjesa goriva (Benzin : Ulje 2-taktni)
[13] Svjećica
[14] Širina reza (glava s reznom niti)
[15] Širina reza (3-kraki, 4-kraki i 8-kraki nož)
[16] Širina reza (kružno sječivo)
[17] Priključak za glavu s reznom niti
[18] Promjer niti glave (maks.)
[19] Šifra rezne glave
[20] Šifra rezne glave (8-kraki nož)
[21] Šifra rezne glave (list pile)
[22] Šifra štitnika (glava držača žice, 3-kraki, 4-kraki i 8-kraki nož)
[23] Šifra štitnika (kružno sječivo)
[24] Težina
[25] Dimenzije
[26] Dužina
[27] Širina
[28] Visina
[29] Prednji, Stražnji rukohvat
[30] Upravljač
[31] Razina zvučnog pritiska
[32] Nesigurnost
[33] Izmjerena razina zvučne snage
[34] Garantirana razina zvučne snage
[35] Vibracije koje se prenose na ruku na prednjem rukohvatu
[36] Vibracije koje se prenose na ruku na zadnjem rukohvatu
[37] Vibracije koje se prenose na ruku na desnom rukohvatu
[38] Vibracije koje se prenose na ruku na lijevom rukohvatu

[1] **CS - TECHNICKÉ PARAMETRY**
[2] Motor
[3] Dvoutaktní, vzduchem chlazený
[4] Zdvihový objem
[5] Výkon
[6] Rychlost otáčení motoru při chodu naprázdno
[7] Maximální rychlost otáčení motoru (strunová hlava)
[8] Maximální rychlost otáčení motoru (nože)
[9] Maximální rychlost otáčení nástroje (strunová hlava)
[10] Maximální rychlost otáčení nástroje (nože)
[11] Kapacita palivové nádrže
[12] Směs (Benzin: olej pro dvoutaktní motory)
[13] Zapalovací svíčka
[14] Záběr (strunová hlava)
[15] Záběr (nůž se třemi, čtyřmi a osmi břity)
[16] Záběr (Nůž ve tvaru pily)
[17] Úchyt strunové hlavy
[18] Průměr struny (max.)
[19] Kód sekacího zařízení
[20] Kód sekacího zařízení (nůž s osmi břity)
[21] Kód sekacího zařízení (pilový kotouč)
[22] Kód ochranného krytu (strunová hlava, nůž se třemi, čtyřmi a osmi břity)
[23] Kód ochranného krytu (Nůž ve tvaru pily)
[24] Hmotnost
[25] Rozměry
[26] Délka
[27] Šířka
[28] Výška
[29] Přední, Zadní rukojeť
[30] Řídítka
[31] Úroveň akustického tlaku
[32] Nejistota měření
[33] Naměřená hladina akustického výkonu
[34] Zaručená úroveň akustického výkonu
[35] Vibrace přenášené na ruku na přední rukojeti
[36] Vibrace přenášené na ruku na zadní rukojeti
[37] Vibrace přenášené na ruku na pravém držadle
[48] Vibrace přenášené na ruku na pravém držadle

[1] **DA - TEKNISKE DATA**
[2] Motor
[3] 2-taktsmotor med luftkøling
[4] Slagvolumen
[5] Effekt
[6] Omdrejningshastighed med motor i tomgangshastighed
[7] Maksimalt omdrejningstal for motoren (trådhovede)
[8] Maksimalt omdrejningstal for motoren (klinger)
[9] Maksimalt omdrejningstal for redskabet (trådhovede)
[10] Maksimalt omdrejningstal for redskabet (klinger)
[11] Brændstofstankens kapacitet
[12] Blanding (Benzin: 2-taktsolie)
[13] Tændrør
[14] Skærebredde (trådhovede)
[15] Skærebredde (3-tands, 4-tands og 8-tands klinge)
[16] Skærebredde (sav-klinge)
[17] Montering af trådhoved
[18] Diameter af tråd i hovedet (maks.)
[19] Skæreanordningens varenr.
[20] Skæreanordningens varenr. (8-tands klinge)
[21] Skæreanordningens varenr. (savklinge)
[22] Beskyttelsens varenummer (trådhoved, 3-tands, 4-tands og 8-tands klinge)
[23] Beskyttelsens varenummer (sav-klinge)
[24] Vægt
[25] Mål
[26] Længde
[27] Bredde
[28] Højde
[29] Forreste, Bagerste håndtag
[30] Håndtag
[31] Lydtryksniveau
[32] Usikkerhed
[33] Målt lydeffektniveau
[34] Garanteret lydeffektniveau
[35] Vibrationer overført til hånden på forreste håndtag
[36] Vibrationer overført til hånden på bagerste håndtag
[37] Vibrationer overført til hånden på højre håndtag
[38] Vibrationer overført til hånden på venstre håndtag

[1] **DE - TECHNISCHE DATEN**
[2] Motor
[3] 2-Takt mit Luftkühlung
[4] Hubraum
[5] Leistung
[6] Motordrehzahl im Leerlauf
[7] Maximale Drehgeschwindigkeit des Motors (Fadenkopf)
[8] Maximale Drehgeschwindigkeit des Motors (Klinge)
[9] Maximale Drehgeschwindigkeit des Werkzeugs (Fadenkopf)
[10] Maximale Drehgeschwindigkeit des Werkzeugs (Klinge)
[11] Fassungsvermögen des Kraftstofftanks
[12] Gemisch (Benzin: Zweitaktöl)
[13] Zündkerze
[14] Schnittbreite (Fadenkopf)
[15] Schnittbreite (3-schneidiges, 4-schneidiges und 8-schneidiges Messer)
[16] Schnittbreite (Sägeblatt)
[17] Anschluss Fadenkopf
[18] Durchmesser Faden Fadenkopf (max.)
[19] Code Messer
[20] Code Messer (8-schneidiges Messer)
[21] Code Messer (Sägeblatt)
[22] Nummer Schutzeinrichtung (Fadenkopf, 3-schneidiges, 4-schneidiges und 8-schneidiges Messer)
[23] Nummer Schutzeinrichtung (Sägeblatt)
[24] Gewicht
[25] Abmessungen
[26] Länge
[27] Breite
[28] Höhe
[29] Griff vorne, hinten
[30] Griff
[31] Schalldruckpegel
[32] Messungenauigkeit
[33] Gemessener Schallleistungspegel
[34] Garantierter Schallleistungspegel
[35] Zulässige auf die Hand am vorderen Handgriff übertragene Vibrationen
[36] Zulässige auf die Hand am hinteren Handgriff übertragene Vibrationen
[37] Zulässige auf die Hand am rechten Handgriff übertragene Vibrationen
[38] Zulässige auf die Hand am linken Handgriff übertragene Vibrationen

[1] **EL - ΤΕΧΝΙΚΑ ΧΑΡΑΚΤΗΡΙΣΤΙΚΑ**
[2] Κινητήρας
[3] δίχρονος αερόψυκτος
[4] Κυβισμός
[5] Ισχύς
[6] Ταχύτητα περιστροφής κινητήρα χωρίς φορτίο
[7] Μέγιστη ταχύτητα περιστροφής κινητήρα (κεφαλή νήματος)
[8] Μέγιστη ταχύτητα περιστροφής κινητήρα (δίσκοι)
[9] Μέγιστη ταχύτητα περιστροφής εργαλείου (κεφαλή νήματος)
[10] Μέγιστη ταχύτητα περιστροφής εργαλείου (δίσκοι)
[11] Χωρητικότητα ρεζερβουάρ καυσίμου
[12] Μείγμα (Βενζίνη: λάδι για δίχρονους κινητήρες)
[13] Μπουζί
[14] Πλάτος κοπής (κεφαλή νήματος)
[15] Πλάτος κοπής (δίσκος με 3 δόντια, 4 δόντια και 8 δόντια)
[16] Πλάτος κοπής (πριονωτός δίσκος)
[17] Σύνδεσμος κεφαλής νήματος
[18] Διάμετρος νήματος κεφαλής (μέγ.)
[19] Κωδικός συστήματος κοπής
[20] Κωδικός συστήματος κοπής (δίσκος με 8 δόντια)
[21] Κωδικός συστήματος κοπής (δισκοπρίονο)
[22] Κωδικός προστασίας (κεφαλή νήματος, δίσκος με 3 δόντια, 4 δόντια και 8 δόντια)
[23] Κωδικός προστασίας (πριονωτός δίσκος)
[24] Βάρος
[25] Διαστάσεις
[26] Μήκος
[27] Πλάτος
[28] Ύψος
[29] Εμπρός, Πίσω χειρολαβή
[30] Τιμόνι
[31] Στάθμη ηχητικής πίεσης
[32] Αβεβαιότητα
[33] Μετρημένη στάθμη ηχητικής ισχύος
[34] Στάθμη εγγυώμενης ηχητικής ισχύος
[35] Κραδασμοί στο χέρι στην εμπρός χειρολαβή
[36] Κραδασμοί στο χέρι στην πίσω χειρολαβή
[37] Κραδασμοί στο χέρι στη δεξιά χειρολαβή
[38] Κραδασμοί στο χέρι στην αριστερή χειρολαβή

[1] **EN - TECHNICAL DATA**
[2] Engine
[3] 2-stroke air-cooled
[4] Displacement
[5] Power
[6] Engine rotation speed when idle
[7] Maximum engine rotation speed (cutting line head)
[8] Maximum engine rotation speed (blades)
[9] Maximum tool rotation speed (cutting line head)
[10] Maximum tool rotation speed (blades)
[11] Fuel tank capacity
[12] Fuel mixture (Petrol: 2-stroke oil)
[13] Spark plug
[14] Cutting width (cutting line head)
[15] Cutting width (3 point, 4 point and 8 point blade)
[16] Cutting width (saw blade)
[17] Connecting cutting line head
[18] Diameter of cutting line (max)
[19] Cutting means code
[20] Cutting means code (8 point blade)
[21] Cutting means code (saw blade)
[22] Protection code (wire holder head, 3 point, 4 point and 8 point blade)
[23] Protection code (saw blade)
[24] Weight
[25] Dimensions
[26] Length
[27] Width
[28] Height
[29] Front, rear handle
[30] Handle bar
[31] Sound pressure level
[32] Uncertainty
[33] Measured sound power level
[34] Guaranteed sound power level
[35] Vibrations transmitted to hand on front handle
[36] Vibrations transmitted to hand on rear handle
[37] Vibrations transmitted to hand on right handle
[38] Vibrations transmitted to hand on left handle

[1] **ES - DATOS TÉCNICOS**
[2] Motor
[3] 2 tiempos enfriamiento de aire
[4] Cilindrada
[5] Potencia
[6] Velocidad de rotación del motor en vacío
[7] Velocidad máxima de rotación del motor (cabezal porta hilo)
[8] Velocidad máxima de rotación del motor (cuchillas)
[9] Velocidad máxima de rotación de la herramienta (cabezal porta hilo)
[10] Velocidad máxima de rotación de la herramienta (cuchillas)
[11] Capacidad depósito gasolina
[12] Mezcla (Gasolina: Aceite 2 Tiempos
[13] Bujía
[14] Ancho de corte (cabezal porta hilo)
[15] Ancho de corte (cuchilla de 3, 4 y 8 puntas)
[16] Ancho de corte (cuchilla de sierra)
[17] Enganche cabezal porta hilo
[18] Diámetro hilo cabezal (máx)
[19] Código dispositivo de corte
[20] Código dispositivo de corte (cuchilla de 8 puntas)
[21] Código dispositivo de corte (cuchilla de sierra)
[22] Código de protección (cabezal porta hilo, cuchilla de 3, 4 y 8 puntas)
[23] Código de protección (cuchilla de sierra)
[24] Peso
[25] Dimensiones
[26] Longitud
[27] Anchura
[28] Altura
[29] Empuñadura anterior, posterior
[30] Manubrio
[31] Nivel de presión sonora
[32] Incertidumbre
[33] Nivel de potencia sonora medido
[34] Nivel de potencia sonora garantizado
[35] Vibraciones transmitidas a la mano en la empuñadura anterior
[36] Vibraciones transmitidas a la mano en la empuñadura posterior
[37] Vibraciones transmitidas a la mano en la empuñadura derecha
[38] Vibraciones transmitidas a la mano en la empuñadura izquierda

[1] **ET - TEHNILISED ANDMED**
[2] Mootor
[3] 2 taktiline õhkjahutusega
[4] Töömaht
[5] Võimsus
[6] Mootori pöörlemise kiirus tühikäigul
[7] Masina mootori maksimum pöördekiirus (nööripeaga)
[8] Masina mootori maksimum pöördekiirus (terad)
[9] Lõikeseadme maksimum pöördekiirus (nööripeaga)
[10] Lõikeseadme maksimum pöördekiirus (terad)
[11] Kütuse paagi maht
[12] Segu (bensiin: õli 2 taktiline)
[13] Küünal
[14] Lõikelaius (nööripeaga)
[15] Lõikelaius (3-, 4- ja 8-otsaline tera)
[16] Lõikelaius (saega tera)
[17] Nööripea ühendus
[18] Nööripea läbimõõt (maks.)
[19] Lõikeseadme kood
[20] Lõikeseadme kood (8-otsaline tera)
[21] Lõikeseadme kood (saetera)
[22] Kaitse kood (jõhvipea, 3-, 4- ja 8-otsaline tera)
[23] Kaitse kood (saega tera)
[24] Kaal
[25] Mõõtmed
[26] Pikkus
[27] Laius
[28] Kõrgus
[29] Eesmine, Tagumine käepide
[30] Käepide
[31] Helirõhu tase
[32] Määramatus
[33] Helivõimsuse mõõdetav tase
[34] Garanteeritud helivõimsuse tase
[35] Eesmiselt käepidemelt käele üle kanduv vibratsioon
[36] Tagumiselt käepidemelt käele üle kanduv vibratsioon
[37] Vibratsioon parempoolsel käepidemel
[38] Vibratsioon vasakpoolsel käepidemel

**[1] FI - TEKNISET TIEDOT**
[2] Moottori
[3] 2-tahti ilmajäähdytteinen
[4] Tilavuus
[5] Teho
[6] Moottorin pyörimisnopeus joutokäynnillä
[7] Moottorin maksimipyörimisnopeus (siimapää)
[8] Moottorin maksimipyörimisnopeus (terät)
[9] Työkalun maksimipyörimisnopeus (siimapää)
[10] Työkalun maksimipyörimisnopeus (terät)
[11] Polttoainetankin tilavuus
[12] Polttoaineseos (Bensiini: Öljy 2-tahti)
[13] Sytytystulppa
[14] Leikkuuleveys (siimapää)
[15] Leikkuuleveys (3-kärkinen, 4-kärkinen ja 8-kärkinen terä)
[16] Leikkuuleveys (sahalaitainen terä)
[17] Siimapään kiinnitys
[18] Siimapään siiman halkaisija (max)
[19] Leikkuuvälineen koodi
[20] Leikkuuvälineen koodi (8-kärkinen terä)
[21] Leikkuuvälineen koodi (sahalaitainen terä)
[22] Suojakoodi (siimapää, 3-kärkinen terä, 4-kärkinen terä ja 8-kärkinen terä)
[23] Suojakoodi (sahalaitainen terä)
[24] Paino
[25] Koko
[26] Pituus
[27] Leveys
[28] Korkeus
[29] Etukahva, takakahva
[30] Kädensija
[31] Äänenpaineen taso
[32] Epävarmuus
[35] Mitattu äänitehotaso
[34] Taattu äänitehotaso
[35] Etukahvaan kohdistuva tärinä
[36] Takakahvaan kohdistuva tärinä
[37] Oikeaan kahvaan kohdistuva tärinä
[38] Vasempaan kahvaan kohdistuva tärinä

[1] **FR - CARACTÉRISTIQUES TECHNIQUES**
[2] Moteur
[3] 2 temps refroidissement à air
[4] Cylindrée
[5] Puissance
[6] Vitesse de rotation à vide du moteur
[7] Vitesse maximum de rotation du moteur (tête à fil)
[8] Vitesse maximum de rotation du moteur (lames)
[9] Vitesse maximum de rotation de l'outil (tête à fil)
[10] Vitesse maximum de rotation de l'outil (lames)
[11] Capacité du réservoir de carburant
[12] Mélange (Essence : Huile 2 temps)
[13] Bougie
[14] Largeur de coupe (tête à fil)
[15] Largeur de coupe (lame à 3 pointes, 4 pointes et 8 pointes)
[16] Largeur de coupe (lame de scie)
[17] Fixation tête à fil
[18] Diamètre fil tête (max.)
[19] Code organe de coupe
[20] Code organe de coupe (lame à 8 pointes)
[21] Code organe de coupe (lame à scie)
[22] Code protection (tête à fil, lame à 3 pointes, 4 pointes et 8 pointes)
[23] Code protection (lame de scie)
[24] Poids
[25] Dimensions
[26] Longueur
[27] Largeur
[28] Hauteur
[29] Poignée avant, arrière
[30] Poignée
[31] Niveau de pression sonore
[32] Incertitude
[33] Niveau de puissance sonore mesuré
[34] Niveau de puissance sonore garanti
[35] Vibrations transmises à la main sur la poignée antérieure
[36] Vibrations transmises à la main sur la poignée postérieure
[37] Vibrations transmises à la main sur la poignée droite
[38] Vibrations transmises à la main sur la poignée gauche

[1] **HR - TEHNIČKI PODACI**
[2] Motor
[3] 2–taktni sa zračnim hlađenjem
[4] Radni obujam
[5] Snaga
[6] Brzina vrtnje motora na prazno
[7] Maksimalna brzina rotacije motora (glava s reznom niti)
[8] Maksimalna brzina rotacije motora (noževi)
[9] Maksimalna brzina rotacije alata (glava s reznom niti)
[10] Maksimalna brzina rotacije alata (noževi)
[11] Zapremnina spremnika goriva
[12] Mješavina (benzin: ulje za 2-taktne motore)
[13] Svjećica
[14] Širina rezanja (glava s reznom niti)
[15] Širina rezanja (noževi s 3 kraka, 4 kraka i 8 krakova)
[16] Širina rezanja (nazubljeni nož)
[17] Spoj za glavu s reznom niti
[18] Promjer niti glave (maks.)
[19] Šifra noža
[20] Šifra noža (nož s 8 krakova)
[21] Šifra noža (nož s pilom)
[22] Šifra štitnika (glava s reznom niti, nož s 3 kraka, 4 kraka i 8 krakova)
[23] Šifra štitnika (nazubljeni nož)
[24] Težina
[25] Dimenzije
[26] Dužina
[27] Širina
[28] Visina
[29] Prednja, Stražnja ručka
[30] Upravljač
[31] Razina zvučnog tlaka
[32] Nesigurnost
[33] Izmjerena razina zvučne snage
[34] Zajamčena razina zvučne snage
[35] Vibracije koje se prenose na ruku putem prednje ručke
[36] Vibracije koje se prenose na ruku putem stražnje ručke
[37] Vibracije koje se prenose na šaku, desna ručka
[38] Vibracije koje se prenose na šaku, lijeva ručka

[1] **HU - MŰSZAKI ADATOK**
[2] Motor
[3] 2 ütemű, léghűtéses
[4] Hengerűrtartalom
[5] Teljesítmény
[6] A motor forgási sebessége üresben
[7] A motor maximális forgási sebessége (huzaltár fej)
[8] A motor maximális forgási sebessége (vágókés)
[9] A szerszám maximális forgási sebessége (huzaltár fej)
[10] A szerszám maximális forgási sebessége (vágókés)
[11] Üzemanyagtartály kapacitása
[12] Keverék (Benzin: Olaj kétütemű motorokhoz)
[13] Gyertya
[14] Munkaszélesség (huzaltár fej)
[15] Munkaszélesség (3, 4 és 8 ágú vágótárcsa)
[16] Munkaszélesség (fűrészlap)
[17] Huzaltár fej csatlakozó
[18] Fej huzal keresztmetszet (max.)
[19] Vágóegység kódszáma
[20] Vágóegység kódszáma (8 ágú vágótárcsa)
[21] Vágóegység kódszáma (fűrészlap)
[22] Védelem kódja (huzaltárfej, 3, 4 és 8 ágú vágótárcsa)
[23] Védelem kódja (fűrészlap)
[24] Tömeg
[25] Méretek
[26] Hosszúság
[27] Szélesség
[28] Magasság
[29] Elülső, hátsó markolat
[30] Markolat
[31] Hangnyomásszint
[32] Mérési bizonytalanság
[33] Mért zajteljesítmény szint
[34] Garantált zajteljesítmény szint
[35] Az elülső markolatnál a kéz felé továbbított rezgések
[36] A hátsó markolatnál a kéz felé továbbított rezgések
[37] A jobb markolatnál a kéz felé továbbított rezgések
[38] A bal markolatnál a kéz felé továbbított rezgések

[1] **LT - TECHNINIAI DUOMENYS**
[2] Variklis
[3] 2 taktų aušinimas oru
[4] Variklio tūris
[5] Galia
[6] Tuščios eigos variklio sukimosi greitis
[7] Maksimalus variklio (pjovimo valo galvutės) sukimosi greitis
[8] Maksimalus variklio (peiliai) sukimosi greitis
[9] Maksimalus įrankio (pjovimo valo galvutės) sukimosi greitis
[10] Maksimalus įrankio (peiliai) sukimosi greitis
[11] Kuro bako talpa
[12] Mišinys (Benzinas: alyva 2 taktų)
[13] Žvakė
[14] Pjovimo plotis (pjovimo valo galvutė)
[15] Pjovimo plotis (3 ašių, 4 ašių ir 8 ašių peilis)
[16] Pjovimo plotis (diskinis peilis)
[17] Pjovimo valo galvutės jungtis
[18] Valo galvutės skersmuo (maks.)
[19] Pjovimo įtaiso kodas
[20] Pjovimo įtaiso kodas (8 ašių peilis)
[21] Pjovimo įtaiso kodas (pjūklelis)
[22] Apsaugos kodas (pjovimo valo tiekimo galvutė, 3 ašių, 4 ašių ir 8 ašių peilis)
[23] Apsaugos kodas (diskinis peilis)
[24] Svoris
[25] Išmatavimai
[26] Ilgis
[27] Plotis
[28] Aukštis
[29] Priekinė, Galinė rankena
[30] Rankena
[31] Garso slėgio lygis
[32] Paklaida
[33] Išmatuotas garso galios lygis
[34] Garantuotas garso galios lygis
[35] Vibracijos lygis, priekinė rankena
[36] Vibracijos lygis, galinė rankena
[37] Vibracijos lygis, dešinė rankena
[38] Vibracijos lygis, kairė rankena

[1] **LV - TEHNISKIE DATI**
[2] Dzinējs
[3] 2 taktu ar gaisdzesi
[4] Cilindru tilpums
[5] Jauda
[6] Dzinēja griešanās ātrums tukšgaitā
[7] Maksimālais dzinēja griešanās ātrums (auklas turēšanas galviņa)
[8] Maksimālais dzinēja griešanās ātrums (asmens)
[9] Maksimālais instrumenta griešanās ātrums (auklas turēšanas galviņa)
[10] Maksimālais instrumenta griešanās ātrums (asmens)
[11] Degvielas tvertnes tilpums
[12] Maisījums (benzīns : eļļa 2-taktu dzinējiem)
[13] Svece
[14] Pļaušanas platums (auklas turēšanas galviņa)
[15] Pļaušanas platums (asmens ar 3 smailēm, 4 smailēm un 8 smailēm)
[16] Pļaušanas platums (zāģveida asmens)
[17] Auklas turēšanas galviņas stiprinājums
[18] Galviņas auklas diametrs (maks.)
[19] Griezējierīces kods
[20] Griezējierīces kods (asmens ar 8 smailēm)
[21] Griezējierīces kods (zāģa asmens)
[22] Aizsarga kods (auklas turēšanas galviņa, asmens ar 3 smailēm, 4 smailēm un 8 smailēm)
[23] Aizsarga kods (zāģveida asmens)
[24] Svars
[25] Izmēri
[26] Garums
[27] Platums
[28] Augstums
[29] Priekšējais, Aizmugurējais rokturis
[30] Stūre
[31] Skaņas spiediena līmenis
[32] Kļūda
[33] Mērītās skaņas jaudas līmenis
[34] Garantētais skaņas jaudas līmenis
[35] No priekšējā roktura rokai nododamā vibrācija
[36] No aizmugurējā roktura rokai nododamā vibrācija
[37] No labā roktura rokai nododamā vibrācija
[38] No kreisā roktura rokai nododamā vibrācija

[1] **МК - ТЕХНИЧКИ ПОДАТОЦИ**
[2] Мотор
[3] 2-тактен и воздушно ладење
[4] Капацитет
[5] Моќност
[6] Моќност на ротација со мотор на празно
[7] Максимална брзина на ротација на моторот (калем со конец)
[8] Максимална брзина на ротација на моторот (сечила)
[9] Максимална брзина на ротација на дополнителната опрема (калем со конец)
[10] Максимална брзина на ротација на дополнителната опрема (сечила)
[11] Капацитет на резервоарот за гориво
[12] Мешавина (бензин: масло за двотактни мотори)
[13] Свеќичка
[14] Ширина на косење (калем со конец)
[15] Ширина на косење (сечило со 3 точки, 4 точки, 8 точки)
[16] Ширина на косење (сечиво за пила)
[17] Прицврстен калем со конец
[18] Дијаметар на калемот со конец (макс)
[19] Код на уредот за сечење
[20] Код на уредот за сечење (сечило со 8 точки)
[21] Код на уредот за сечење (сечило за пила)
[22] Код на заштитата (држач на глава на жица, сечило со 3 точки, 4 точки, 8 точки)
[23] Код на заштитата (сечиво за пила)
[24] Тежина
[25] Димензии
[26] Должина
[27] Ширина
[28] Висина
[29] Предна, Задна рачка
[30] Рачка
[31] Ниво на звучен притисок
[32] Отстапување
[33] Измерено ниво на бучава
[34] Гарантирано ниво на бучава
[35] Вибрации што се пренесуваат на раце од предната рачка
[36] Вибрации што се пренесуваат на раце од задната рачка
[37] Вибрации што се пренесуваат на рацете од десната рачка
[38] Вибрации што се пренесуваат на рацете од левата рачка

[1] **NL - TECHNISCHE GEGEVENS**
[2] Motor
[3] 2-takt luchtkoeling
[4] Cilinderinhoud
[5] Vermogen
[6] Rotatiesnelheid van de motor zonder belasting
[7] Maximale rotatiesnelheid van de motor (draadhouder)
[8] Maximale rotatiesnelheid van de motor (mesen)
[9] Maximale rotatiesnelheid van het werktuig (draadhouder)
[10] Maximale rotatiesnelheid van het werktuig (mesen)
[11] Vermogen brandstofreservoir
[12] Mengeling (Benzine : Olie 2-takt)
[13] Bougie
[14] Snijbreedte (draadhouder)
[15] Snijbreedte (mes met 3 punten, 4 punten en 8 punten)
[16] Snijbreedte (zaagmes)
[17] Bevestiging draadhouder
[18] Diameter draadhouder (max)
[19] Code snij-inrichting
[20] Code snij-inrichting (mes met 8 punten)
[21] Code snij-inrichting (zaagblad)
[22] Code bescherming (draadhouder, mes met 3 punten, 4 punten en 8 punten)
[23] Code bescherming (zaagmes)
[24] Gewicht
[25] Afmetingen
[26] Lengte
[27] Breedte
[28] Hoogte
[29] Handvat vooraan, achteraan
[30] Handgreep
[31] Niveau geluidsdruk
[32] Onzekerheid
[33] Gemeten geluidsvermogenniveau
[34] Gegarandeerd geluidsniveau
[35] Trillingen overgedragen op de hand op de voorste handgreep
[36] Trillingen overgedragen op de hand op de achterste handgreep
[37] Trillingen doorgegeven aan het hand vanuit het rechterhandvat
[48] Trillingen doorgegeven aan het hand vanuit het linkerhandvat

[1] **NO - TEKNISKE DATA**
[2] Motor
[3] Luftkjølt totakts
[4] Slagvolum
[5] Ytelse
[6] Motorens rotasjonshastighet på tomgang
[7] Maksimal omdreiningshastighet for motoren (trådspolen)
[8] Maksimal omdreiningshastighet for motoren (blad)
[9] Maksimal omdreiningshastighet for verktøyet (trådspolen)
[10] Maksimal omdreiningshastighet for verktøyet (blad)
[11] Drivstofftankens volum
[12] Blanding (Bensin: 2-takts olje)
[13] Tennplugg
[14] Klippebredde (trådspole)
[15] Klippebredde (blad med 3 spisser, 4 spisser 8 spisser)
[16] Klippebredde (sagblad)
[17] Feste for trådspole
[18] Diameter for trådspolens tråd (maks)
[19] Artikkelnummer for klippeinnretning
[20] Artikkelnummer for klippeinnretning (blad med 8 spisser)
[21] Artikkelnummer for klippeinnretning (sagblad)
[22] Artikkelnummer for vern (trådholder, blad med 3 spisser, 4 spisser 8 spisser)
[23] Artikkelnummer for vern (sagblad)
[24] Vekt
[25] Mål
[26] Lengde
[27] Bredde
[28] Høyde
[29] Fremre, Bakre håndtak
[30] Styre
[31] Lydtrykknivå
[32] Måleusikkerhet
[33] Målt lydeffektnivå
[34] Garantert lydeffektnivå
[35] Vibrasjoner overført til hånden på det fremre håndtaket
[36] Vibrasjoner overført til hånden på det bakre håndtaket
[37] Vibrasjoner overført til hånden på høyre håndtak
[38] Vibrasjoner overført til hånden på venstre håndtak

[1] **PL - DANE TECHNICZNE**
[2] Silnik
[3] 2-suwowy chłodzony powietrzem
[4] Pojemność skokowa
[5] Moc
[6] Prędkość obrotowa silnika bez obciążenia
[7] Maksymalna prędkość obrotowa silnika (głowica żyłkowa)
[8] Maksymalna prędkość obrotowa silnika (noże)
[9] Maksymalna prędkość obrotowa urządzenia (głowica żyłkowa)
[10] Maksymalna prędkość obrotowa urządzenia (noże)
[11] Pojemność zbiornika paliwa
[12] Mieszanka (Benzyna : Olej do silnika 2-suwowego)
[13] Świeca zapłonowa
[14] Szerokość cięcia (głowica żyłkowa)
[15] Szerokość cięcia (nóż 3-zębny, 4-zębny i 8-zębny)
[16] Szerokość cięcia (nóż tarczowy)
[17] Montaż głowicy żyłkowej
[18] Średnica głowicy żyłkowej (maks)
[19] Kod agregatu tnącego
[20] Kod agregatu tnącego (nóż 8-zębny)
[21] Kod agregatu tnącego (piła)
[22] Kod zabezpieczenia (głowica żyłkowa, nóż 3-zębny, 4-zębny i 8-zębny)
[23] Kod zabezpieczenia (nóż tarczowy)
[24] Ciężar
[25] Wymiary
[26] Długość
[27] Szerokość
[28] Wysokość
[29] Uchwytu przedniego, tylnego
[30] Kierownicy
[31] Poziom ciśnienia akustycznego
[32] Błąd pomiaru
[33] Mierzony poziom mocy akustycznej
[34] Gwarantowany poziom mocy akustycznej
[35] Wibracje przekazywane na rękę poprzez uchwyt przedni
[36] Wibracje przekazywane na rękę poprzez uchwyt tylny
[37] Drgania przekazane do ręki na uchwycie prawym
[38] Drgania przekazane do ręki na uchwycie lewym

[1] **PT - DADOS TÉCNICOS**
[2] Motor
[3] 2 tempos arrefecimento a ar
[4] Cilindrada
[5] Potência
[6] Velocidade de rotação do motor com a máquina parada
[7] Velocidade máxima de rotação do motor (cabeça porta-fio)
[8] Velocidade máxima de rotação do motor (lâminas)
[9] Velocidade máxima de rotação da ferramenta (cabeça porta-fio)
[10] Velocidade máxima de rotação da ferramenta (lâminas)
[11] Distribuição do depósito de combustível
[12] Mistura (Gasolina : Óleo 2 tempos)
[13] Vela
[14] Largura de corte (cabeça porta-fio)
[15] Largura de corte (lâmina de 3 pontas, 4 pontas e 8 pontas)
[16] Largura de corte (lâmina com serra)
[17] Engate cabeça porta-fio
[18] Diâmetro fio da cabeça (máx)
[19] Código dispositivo de corte
[20] Código dispositivo de corte (lâmina de 8 pontas)
[21] Código dispositivo de corte (lâmina de serra)
[22] Código de proteção (cabeçote porta-fio, lâmina de 3 pontas, 4 pontas e 8 pontas)
[23] Código de proteção (lâmina com serra)
[24] Peso
[25] Dimensões
[26] Comprimento
[27] Largura
[28] Altura
[29] Pega dianteira, traseira
[30] Guiador
[31] Nível de pressão sonora
[32] Incerteza
[33] Nível medido de potência sonora
[34] Nível garantido de potência sonora
[35] Vibrações transmitidas na mão sobre a pega dianteira
[36] Vibrações transmitidas na mão sobre a pega traseira
[37] Vibrações transmitidas na mão sobre a pega direita
[38] Vibrações transmitidas na mão sobre a pega esquerda

[1] **RO - DATE TEHNICE**
[2] Motor
[3] 2 timpi cu răcire cu aer
[4] Cilindree
[5] Putere
[6] Viteză de rotație cu motorul în gol
[7] Viteză maximă de rotație a motorului (unitate de suport fir)
[8] Viteză maximă de rotație a motorului (lame)
[9] Viteză maximă de rotație a sculei (unitate de suport fir)
[10] Viteză maximă de rotație a sculei (lame)
[11] Capacitate rezervor carburant
[12] Amestec (Benzină: Ulei pt. motoare în doi timpi)
[13] Bujie
[14] Lățime de tăiere (cap de suport fir)
[15] Lățime de tăiere (lamă cu 3 dinți, 4 dinți şi 8 dinți)
[16] Lățime de tăiere (lama de ferăstrău)
[17] Punct de prindere a unității de suport fir
[18] Diametru fir unitate (max)
[19] Codul dispozitivului de tăiere
[20] Codul dispozitivului de tăiere (lamă cu 8 dinți)
[21] Codul dispozitivului de tăiere (lamă tip ferăstrău)
[22] Codul protecției (unitate de suport a firului, lamă cu 3 dinți, 4 dinți şi 8 dinți)
[23] Codul protecției (lama de ferăstrău)
[24] Greutate
[25] Dimensiuni
[26] Lungime
[27] Lățime
[28] Înălțime
[29] Mâner față, spate
[30] Ghidon
[31] Nivel de presiune sonoră
[32] Nesiguranță
[33] Nivel de putere sonoră măsurat
[34] Nivel de putere sonoră garantat
[35] Vibrații percepute de mâna operatorului, pe mânerul anterior
[36] Vibrații percepute de mâna operatorului, pe mânerul posterior
[37] Vibrații pe mânerul drept transmise mâinii
[38] Vibrații pe mânerul stâng transmise mâinii

[1] **RU - ТЕХНИЧЕСКИЕ ХАРАКТЕРИСТИКИ**
[2] Двигатель
[3] 2 такта воздушного охлаждения
[4] Объем
[5] Мощность
[6] Скорость холостого хода двигателя
[7] Максимальная скорость вращения двигателя (триммерная головка)
[8] Максимальная скорость вращения двигателя (нож)
[9] Максимальная скорость вращения инструмента (триммерная головка)
[10] Максимальная скорость вращения инструмента (нож)
[11] Емкость топливного бака
[12] Смесь (Бензин : Масло 2 такта)
[13] Свеча
[14] Ширина скашивания (триммерная головка)
[15] Ширина скашивания (3-лопастной, 4-лопастной и 8-лопастной нож)
[16] Ширина скашивания (Пильчатый нож)
[17] Крепление триммерной головки
[18] Диаметр корда (макс.)
[19] Код режущего приспособления
[20] Код режущего приспособления (нож с 8 лопастями)
[21] Код режущего приспособления (пильный нож)
[22] Код защиты (триммерная головка, 3-лопастной, 4-лопастной и 8-лопастной нож)
[23] Код защиты (Пильчатый нож)
[24] Вес
[25] Габариты
[26] Длина
[27] Ширина
[28] Высота
[29] Передняя, Задняя рукоятка
[30] Рукоятка
[31] Уровень звукового давления
[32] Погрешность
[33] Уровень измеренной звуковой мощности
[34] Гарантируемый уровень звуковой мощности
[35] Вибрация, сообщаемая руке на передней рукоятке
[36] Вибрация, сообщаемая руке на задней рукоятке
[37] Вибрация, сообщаемая руке на правой рукоятке
[38] Вибрация, сообщаемая руке на левой рукоятке

[1] **SK - TECHNICKÉ PARAMETRE**
[2] Motor
[3] 2-taktný, vzduchom chladený
[4] Zdvihový objem
[5] Výkon
[6] Rýchlosť otáčania motora pri chode naprázdno
[7] Maximálna rýchlosť otáčania motora (strunová hlava)
[8] Maximálna rýchlosť otáčania motora (nože)
[9] Maximálna rýchlosť otáčania nástroja (strunová hlava)
[10] Maximálna rýchlosť otáčania nástroja (nože)
[11] Kapacita palivovej nádrže
[12] Zmes (benzín: olej pre 2-taktné motory)
[13] Zapaľovacia sviečka
[14] Záber (strunová hlava)
[15] Záber (nôž s 3 hrotmi, 4 hrotmi a 8 hrotmi)
[16] Záber (nôž v tvare píly)
[17] Úchyt strunovej hlavy
[18] Priemer struny (max.)
[19] Kód kosiaceho zariadenia
[20] Kód kosiaceho zariadenia (nôž s 8 hrotmi)
[21] Kód kosiaceho zariadenia (pílový nôž)
[22] Kód ochranného krytu (strunová hlava, nôž s 3 hrotmi, 4 hrotmi a 8 hrotmi)
[23] Kód ochranného krytu (nôž v tvare píly)
[24] Hmotnosť
[25] Rozmery
[26] Dĺžka
[27] Šírka
[28] Výška
[29] Predná, Zadná rukoväť
[30] Riadidlá
[31] Úroveň akustického tlaku
[32] Neistota merania
[33] Hladina nameraného akustického výkonu
[34] Zaručená úroveň akustického výkonu
[35] Vibrácie prenášané na ruku na prednej rukoväti
[36] Vibrácie prenášané na ruku na zadnej rukoväti
[37] Vibrácie prenášané na ruku na pravom držadle
[38] Vibrácie prenášané na ruku na ľavom držadle

[1] **SL - TEHNIČNI PODATKI**
[2] Motor
[3] 2-taktni; zračno hlajenje
[4] Gibna prostornina motorja
[5] Moč
[6] Hitrost rotacije neobremenjenega motorja
[7] Največja hitrost rotacije motorja (glava z nitjo)
[8] Največja hitrost rotacije motorja (rezila)
[9] Največja hitrost rotacije orodja (glava z nitjo)
[10] Največja hitrost rotacije orodja (rezila)
[11] Prostornina rezervoarja za gorivo
[12] Mešanica (bencin : olje 2-taktni motor)
[13] Svečka
[14] Širina košnje (glava z nitjo)
[15] Širina košnje (3-krako rezilo, 4-krako rezilo in 8-krako rezilo)
[16] Širina košnje (zagasto rezilo)
[17] Priključek za glavo z nitjo
[18] Premer niti (max)
[19] Šifra rezalne naprave
[20] Šifra rezalne naprave (8-krako rezilo)
[21] Šifra rezalne naprave (list krožne žage)
[22] Šifra zaščite (glava z nitjo, 3-krako rezilo, 4-krako rezilo in 8-krako rezilo)
[23] Šifra zaščite (zagasto rezilo)
[24] Teža
[25] Dimenzije
[26] Dolžina
[27] Širina
[28] Višina
[29] Prednji, Zadnji ročaj
[30] Krmilo
[31] Raven zvočnega pritiska
[32] Negotovost
[33] Raven izmerjene zvočne moči
[34] Raven zagotovljene zvočne moči
[35] Vibracije, ki se prenašajo na roko na sprednjem ročaju
[36] Vibracije, ki se prenašajo na roko na zadnjem ročaju
[37] Vibracije, ki se prenašajo na roko na desnem ročaju
[38] Vibracije, ki se prenašajo na roko na levem ročaju

[1] **SR - TEHNIČKI PODACI**
[2] Motor
[3] 2-taktni s vazdušnim hlađenjem
[4] Kubikaža
[5] Snaga
[6] Brzina okretanja motora na prazno
[7] Maksimalna brzina okretanja motora (glava s reznom niti)
[8] Maksimalna brzina okretanja motora (noževi)
[9] Maksimalna brzina okretanja alatke (glava s reznom niti)
[10] Maksimalna brzina okretanja alatke (noževi)
[11] Kapacitet rezervoara goriva
[12] Smesa goriva (Benzin : Ulje 2-taktni)
[13] Svećica
[14] Širina rezanja (glava s reznom niti)
[15] Širina rezanja (trokraki, četvorokraki i osmokraki nož)
[16] Širina rezanja (nazubljeno sečivo)
[17] Priključak za glavu s reznom niti
[18] Prečnik niti glave (maks.)
[19] Šifra rezne glave
[20] Šifra rezne glave (Osmokraki nož)
[21] Šifra rezne glave (sečivo noža)
[22] Šifra štitnika (glava s reznom niti, trokraki, četvorokraki i osmokraki nož)
[23] Šifra štitnika (nazubljeno sečivo)
[24] Težina
[25] Dimenzije
[26] Dužina
[27] Širina
[28] Visina
[29] Prednja, Zadnja drška
[30] Upravljač
[31] Nivo zvučnog pritiska
[32] Nesigurnost
[33] Izmeren nivo zvučne snage
[34] Garantovan nivo zvučne snage
[35] Vibracije koje se prenose na ruku na prednjoj dršci
[36] Vibracije koje se prenose na ruku na zadnjoj dršci
[37] Vibracije koje se prenose na ruku na desnoj dršci
[38] Vibracije koje se prenose na ruku na levoj dršci

[1] **SV - TEKNISKA SPECIFIKATIONER**
[2] Motor
[3] 2-takt luftavkyld
[4] Cylindervolym
[5] Effekt
[6] Motorns rotationshastighet vid tomgång
[7] Motorns maximala rotationshastighet (trimmerhuvud)
[8] Motorns maximala rotationshastighet (blad)
[9] Verktygets maximala rotationshastighet (trimmerhuvud)
[10] Verktygets maximala rotationshastighet (blad)
[11] Bränsletankens volym
[12] Bränsleblandning (Bensin: tvåtaktsolja)
[13] Tändstift
[14] Klippbredd (trimmerhuvud)
[15] Klippbredd (3-, 4- och 8-tandiga blad)
[16] Klippbredd (sågblad)
[17] Fäste för trimmerhuvud
[18] Trådens diameter (max)
[19] Skärenhetens kod
[20] Skärenhetens kod (8-tandiga blad)
[21] Skärenhetens kod (sågblad)
[22] Skyddskod (skärhuvud, 3-, 4- och 8-tandiga blad)
[23] Skyddskod (sågblad)
[24] Vikt
[25] Dimensioner
[26] Längd
[27] Bredd
[28] Höjd
[29] Främre, Bakre handtag
[30] Styret
[31] Ljudtrycksnivå
[32] Mätosäkerhet
[33] Uppmätt ljudeffektnivå
[34] Garanterad ljudeffektnivå
[35] Vibrationer på handen på det främre handtaget
[36] Vibrationer på handen på det bakre handtaget
[37] Vibrationer på handen på höger handtag
[38] Vibrationer på handen på vänster handtag

[1] **TR - TEKNİK VERİLER**
[2] Motor
[3] 2 zamanlı havalı soğutma
[4] Silindir
[5] Güç
[6] Motorun boşta rotasyon hızı:
[7] Motorun ve aletin maksimum rotasyon hızı (misinalı kesme kafası)
[8] Motorun ve aletin maksimum rotasyon hızı (bıçaklar)
[9] Aletin maksimum rotasyon hızı (misinalı kesme kafası)
[10] Aletin maksimum rotasyon hızı (bıçaklar)
[11] Yakıt deposu kapasitesi
[12] Karışım (Benzin : Yağ 2 zamanlı)
[13] Buji
[14] Kesim genişliği (misinalı kesme kafası)
[15] Kesim genişliği (3 noktalı, 4 noktalı ve 8 noktalı bıçak)
[16] Kesim genişliği (testereli bıçak)
[17] Misinalı kesme kafası bağlantısı
[18] Kesme kafası çapı (maks)
[19] Kesim düzeni kodu
[20] Kesim düzeni kodu (8 noktalı bıçak)
[21] Kesim düzeni kodu (testere bıçağı)
[22] Koruma kodu (misinalı kesme kafası, 3-noktalı, 4-noktalı ve 8-noktalı bıçak)
[23] Koruma kodu (testereli bıçak)
[24] Ağırlık
[25] Ebatlar
[26] Uzunluk
[27] Genişlik
[28] Yükseklik
[29] Ön, Arka kabza
[30] Tutma sapı
[31] Ses basınç seviyesi
[32] Belirsizlik
[33] Ölçülen ses güç seviyesi
[34] Garanti edilen ses güç seviyesi
[36] Ön kabza üzerindeki ele aktarılan titreşim
[36] Arka kabza üzerindeki ele aktarılan titreşim
[37] Sağ kabza üzerindeki ele aktarılan titreşim
[38] Sol kabza üzerindeki ele aktarılan titreşim

SV

**VARNING!: LÄS IGENOM HELA BRUKSANVISNINGEN NOGGRANT INNAN DU ANVÄNDER MASKINEN. Bevara för framtida bruk.**

## INNEHÅLLSFÖRTECKNING


1. ALLMÄN INFORMATION ..... 1
2. SÄKERHETSFÖRESKRIFTER ..... 2
3. LÄRA KÄNNA MASKINEN ..... 4
   3.1 Beskrivning av maskinen och avsett bruk ..... 4
   3.2 Säkerhetsskyltar ..... 5
   3.3 Produktens märkplåt ..... 5
   3.4 Huvudkomponenter ..... 6
4. MONTERING ..... 6
   4.1 Komponenter för monteringen ..... 6
   4.2 Montering av handtagen ..... 7
   4.3 Val av skärsystem och särskilt skydd ..... 7
   4.4 Montering av skärsystemets skydd ..... 7
   4.5 Montering/nedmontering av skärsystemets skydd ..... 8
5. KONTROLLREGLAGE ..... 8
   5.1 Brytare för start/stopp av motor ..... 8
   5.2 Gasreglagets styrspak ..... 9
   5.3 Gasreglagets säkerhetsspak ..... 9
   5.4 Manuellt starthandtag ..... 9
   5.5 Choke spak (choke) (om det finns) ..... 9
   5.6 Knapp för flödaren (Primer) ..... 9
   5.7 Display (om det finns) ..... 9
6. ANVÄNDNING AV MASKINEN ..... 9
   6.1 Förberedande åtgärder ..... 9
   6.2 Säkerhetskontroller ..... 10
   6.3 Start ..... 10
   6.4 Arbete ..... 11
   6.5 Rekommendationer för användning ..... 12
   6.6 Stopp ..... 12
   6.7 Efter användning ..... 13
7. LÖPANDE UNDERHÅLL ..... 13
   7.1 Allmän information ..... 13
   7.2 Beredning av blandningen ..... 13
   7.3 Påfyllning av bränsle ..... 14
   7.4 Rengöring av maskinen och motorn ..... 14
   7.5 Muttrar och fästskruvar ..... 14
8. EXTRAORDINÄRT UNDERHÅLL ..... 14
   8.1 Smörjning av vinkelväxel ..... 14
   8.2 Rengöring av luftfilter ..... 14
   8.3 Tändstift ..... 14
   8.4 Underhåll av skärsystemet ..... 15
   8.5 Slipning av trådsaxen ..... 15
   8.6 Minimireglering ..... 16
   8.7 Förgasare ..... 16
9. FÖRVARING ..... 16
10. FÖRFLYTTNING OCH TRANSPORT ..... 16
11. SERVICE OCH REPARATIONER ..... 16
12. GARANTINS TÄCKNING ..... 17
13. UNDERHÅLLSTABELL ..... 18
14. FELSÖKNING ..... 19


## 1. ALLMÄN INFORMATION

### 1.1 HUR DU LÄSER HANDBOKEN

I bruksanvisningens text så finns det några paragrafer av särskild vikt ifråga om säkerhet eller funktion och har framhävts på olika sätt enligt följande kriterium:

**ANMÄRKNING** *eller* **VIKTIGT** *ger föreskrifter eller annan information till tidigare indikeringar och som syftar till att undvika skador på maskinen eller orsaka andra skador.*

Symbolen ⚠ anger en fara. Om denna varning inte respekteras kan det leda till kroppsskador för dig eller andra och/eller materialskador.

Avsnitten som markeras med en ruta med en grå kant anger alternativa egenskaper som inte finns i alla modeller som finns i den här handboken. Kontrollera om egenskapen finns på din modell.

Alla indikeringar för främre, bakre, höger och vänster utgår från användaren i arbetsställning.

### 1.2 HÄNVISNINGAR

#### 1.2.1 Figurer

Figurerna i bruksanvisningen är numrerade 1, 2, 3 o.s.v.
Delarnas som visas i figurerna är märkta med bokstäverna A, B, C o.s.v.
En hänvisning till komponenten C på bild 2 anges med texten: "Se Bild 2.C" eller med ”(Bild 2.C)".
Figurerna är vägledande. Delar på din maskin kan skilja sig från de visade.

#### 1.2.2 Rubriker

Handboken är indelad i kapitel eller avsnitt.
Avsnittets rubrik "2.1 Utbildning" är en underrubrik till "2. Säkerhetsföreskrifter".
Hänvisningarna till rubriker eller avsnitt signaleras med förkortningen kap. eller avs. och motsvarande nummer.
Exempel: "kap. 2" eller "avs. 2.1".

## 2. SÄKERHETSFÖRESKRIFTER

### 2.1 TRÄNING

⚠ ***Lär dig att känna igen reglagen och använda maskinen på lämpligt sätt. Lär dig att snabbt stänga av maskinen. Bristande iakttagelse av föreskrifterna och instruktionerna kan orsaka brand och/eller allvarliga skador.***

- Nationella regelverk kan begränsa användning av maskinen.
- Låt aldrig maskinen användas av barn eller av personer som inte har nödvändig kännedom om instruktionerna. Lokala bestämmelser kan ange en åldersgräns för dess användning.
- Använd aldrig maskinen om användaren är trött eller mår dåligt, eller har tagit medicin, droger, alkohol eller andra ämnen som kan påverka omdömet och uppmärksamheten.
- Tänk på att operatören eller användaren är ansvarig för olyckor och risker som kan uppstå för andra personer eller dessas egendom. Det ligger på ditt ansvar som användare att bedöma vilka faror som kan uppstå i samband med det aktuella arbetet. Du som användare är dessutom skyldig att vidta alla nödvändiga försiktighetsåtgärder för din egen och andras säkerhet, framför allt vid arbete i sluttningar, på ojämn, hal eller instabil mark.
- Om du vill överlämna eller låna ut maskinen till andra, se till att användaren läser igenom instruktionerna i denna handbok.

### 2.2 FÖRBEREDANDE ÅTGÄRDER

**Personlig skyddsutrustning (PSU)**

- Bär åtsittande skyddskläder med skärskydd, vibrationsdämpande handskar, hjälm, skyddsglasögon, masker, hörselskydd och skyddsskor med halksäker sula.
- Bär inte skor, skjortor, halsband, armband, kläder med fladdrande delar eller med snören eller slipsar och hur som helst hängande eller stora accessoarer som kan fångas in i maskinen eller i föremål och material som finns på arbetsplatsen.
- Samla ihop långt hår.

**Arbetsområde / Maskin**

- Kontrollera arbetsplatsen noggrant och ta bort allt som kan slungas iväg av maskinen eller som kan skada skärsystemet/roterande delar (stenar, ståltråd, ben, m.m.).

**Förbränningsmotor: bränsle**

⚠ **FARA**! Bensinen och blandningen är mycket brandfarliga.

- Förvara bensinen och blandningen i en för användningsområdet lämplig förvaringsbehållare, långt från värmekällor eller fria flammor.
- Lämna inte behållarna så att barn kan komma åt dem.
- Lämna behållarna utan rester av torkat gräs eller överskottsfett
- Rök inte under beredningen av blandningen, under påfyllning eller tankning av bränsle och varje gång som bränsle hanteras.
- Tanka bränslet med en tratt och endast utomhus.
- Undvik att andas in bränsleångor.
- Fyll inte på med bränsle eller ta bort tanklocket när motorn är i funktion eller är varm;
- Öppna bränslelocket långsamt så att det inre trycket gradvis töms ut.
- Kontrollera inte innehållet vid tanköppningen med en låga.
- Sätt inte på motorn om det läcker bränsle och för att undvika brandrisk utan avlägsna maskinen från området där bränslet har spillts och vänta tills bränslet har avdunstat och bensinångorna har lösts upp.
- Bränsletankens lock skall alltid vara monterat och fastdraget.
- Gör noggrant rent alla spår av bränsle som spillts på maskinen eller marken.
- Starta inte maskinen på nytt på den plats där påfyllningen genomförts. start av motorn skall utföras på åtminstone 3 meters avstånd från tankningsstället.
- Undvik kontakt av bränslet med kläderna och om detta sker ska du byta kläder innan du startar motorn.

### 2.3 UNDER ANVÄNDNING

**Arbetsområde**

- Starta aldrig motorn i stängda utrymmen där livsfarlig koloxidgas kan ackumuleras. Startåtgärderna måste ske utomhus eller i ett väl ventilerat utrymme. Kom ihåg att avgaserna är giftiga.
- När maskinen startas, rikta aldrig ljuddämparen och därmed avgasen mot lättantändligt material.
- Använd inte maskinen i områden med risk för explosion, om det finns brandfarliga vätskor, gas eller damm. Elektriska kontakter eller mekanisk friktion kan generera gnistor som kan antända dammet eller ångorna.

- Arbeta endast i dagsljus eller med ett bra konstgjort ljus och med bra sikt.
- Se till att personer, barn och djur står på avstånd från arbetsområdet. Barn måste övervakas av en vuxen.
- Kontrollera så att alla andra personer befinner sig åtminstone på 15 meters avstånd från maskinens räckvidd eller minst 30 meters avstånd vid farliga arbeten;
- Så länge det är möjligt så undvik att arbeta på våt eller halkig mark eller på en ojämn eller brant mark som inte garanterar stabilitet för operatören under arbetet;.
- Var speciellt uppmärksam om marken är ojämn (gupp, rännor), för sluttningar, dolda faror och eventuella hinder som kan begränsa sikten.
- Var mycket uppmärksam i närheten av stup, hål eller vallar.
- Arbeta tvärgående i sluttningen och aldrig upp och ner, var mycket försiktig vid byte av riktningen, se till att du står stadigt och håll dig alltid nedströms i förhållande till skärsystemet
- Se upp för trafiken när gräsklipparen används nära en väg.

**Beteenden**

- Under arbetet så ska maskinen alltid hållas fast med båda händerna genom att hålla drivenheten till höger om kroppen och skärsystemet under bältets linje
- Ställ dig i en fast och stabil position och var uppmärksam.
- Spring aldrig utan gå.
- Håll alltid maskinen fasthakad till stödselen under arbetet.
- Håll alltid händer och fötter långt borta från skärsystemet, både när motorn startas och under maskinens användning.
- Varning: skärsystemet fortsätter att rotera under få sekunder efter att den kopplats ur eller efter att motorn stängts av
- Se upp för föremål som kan slungas iväg när de kommer i kontakt med skärsystemet.
- Se till att inte våldsamt stöta emot skärsystemet mot främmande föremål/hinder. Om skärsystemet påträffar ett hinder/föremål kan det leda till ett backslag (kickback). Den här kontakten kan orsaka ett snabbt hopp i motsatt riktning vilket trycker skärsystemet uppåt och mot operatören. Backslaget kan medföra att du tappar kontrollen över maskinen med möjliga allvarliga konsekvenser. Vidtag de försiktighetsåtgärder som anges nedan för att undvika ett backslag:
  - Håll maskinen i ett fast grepp, med bägge händer, och håll kroppen och armarna på ett läge som gör att du kan motstå backslagen.
  - Sträck inte armarna för mycket uppåt och skär inte över midjehöjd.
  - Använd endast de skärenheter som specificeras av tillverkaren.
  - Håll dig till tillverkarens instruktioner ifråga om underhållet av skärsystemet.
- Var speciellt uppmärksam för att förhindra kroppsskador som kan orsakas av den utrustning som används för att skära av tråden.
- Varning: skärelementet fortsätter att rotera även efter att motorn stängts av.
- Vidrör inte motordelarna som värms upp under användning. Risk för brännskador.
- För att undvika risk för brand ska maskinen inte lämnas med varm motor bland blad, torkat gräs eller annat lättantändligt material.
- ⚠ Vid förstörelse eller olyckor under arbetet, stäng omedelbart av motorn och ställ maskinen på avstånd för att inte orsaka fler skador; vid olyckor som medför kroppsskador, ge omedelbart första hjälpen och kontakta ett sjukhus för nödvändig vård. Ta noggrant bort eventuella rester som kan orsaka materialskador eller skador på människor eller djur om de inte tas bort.
- ⚠ Ljud- och vibrationsnivån, som anges i instruktionerna, är maximivärden för användning av maskinen. Användningen av ett skärsystem i obalans, en för hög hastighet, inget underhåll, påverkar väsentligen ljud- och vibrationsemissioner. Därför måste du använda skydd mot möjliga skador som beror på en hög ljudnivå och vibrationspåkänningar förutse ett underhåll av maskinen, bär hörselskydd och ta pauser under arbetet.
- ⚠ Om man utsätts en längre tid för vibrationer så kan man få neurovaskulära skador och störningar (kända även som Raynaud fenomen eller "vita fingrar") speciellt för personer som lider av cirkulationsstörningar. Symptomen kan gälla händer, handleder och fingrar och symtomen kan vara att man förlorar känseln, avtrubbning, att det kliar, smärta, hudförändringar eller strukturella ändringar på huden. Dessa effekter kan öka vid låga miljötemperaturer och /eller av ett för hårt grepp om handtaget. Om någon av dessa symptom skulle uppstå så måste man minska på den tid man använder maskinen och rådfråga en läkare.

**Begränsad användning**

- Maskinen får inte användas av personer som inte är i grad att hålla i den med ett fast grepp med båda händerna och/eller stå stadigt på benen under arbetet.
- Använd aldrig maskinen med skadade skydd, om skydden inte finns eller har installerats fel.
- Ändra inte motorns inställningar och rusa den inte. Om motorn drivs på ett överdrivet varvtal ökar risken för personskador.
- Belasta inte maskinen för mycket och använd inte en liten maskin för hårda arbeten; användning av en anpassad maskin minskar riskerna och förbättrar arbetskvaliteten.

## 2.4 UNDERHÅLL, FÖRVARING OCH TRANSPORT

Ett regelbundet underhåll och en korrekt förvaring bevarar maskinens säkerhet och dess prestandanivå.

⚠ ***Använd aldrig maskinen med utslitna eller skadade delar . Trasiga eller slitna delar måste bytas ut och får aldrig repareras. Använd endast originalreservdelar: användning av icke-originaldelar och/ eller felaktigt monterade delar äventyrar maskinens säkerhet, kan orsaka olyckor eller personskador och fråntar Tillverkaren alla skyldigheter eller ansvar.***

**Underhåll**

- För att minska brandrisken ska du regelbundet kontrollera att det inte finns något olje- och/eller bränslespill.
- Under inställningar av maskinen, var mycket uppmärksam för att undvika att fingrarna fångas in mellan skärsystemet och maskinens fasta delar.

**Förvaring**

- Förvara aldrig maskinen med bränslet i tanken i ett rum där bränsleångor kan nå en flamma, en gnista eller en stark värmekälla.
- För att minska risk för brand, lämna inte behållarna med restmaterial inuti lokalen.

## 2.5 MILJÖSKYDD

Miljöskyddet ska vara en betydande aspekt och prioritet vid användningen av maskinen, till fördel för den civila samlevnaden och miljön i vilken vi lever.

- Undvik att störa grannskapet. Använd maskinen endast under rimliga tider (inte tidigt på morgonen eller sent på kvällen när det kan störa personer).
- Följ lokala bestämmelser noggrant för bortskaffande av olja, bränsle, batterier, filter, trasiga delar och andra enheter som kan förstöra miljön. avfallen får inte kastas i soporna utan ska sorteras och överlämnas till insamlingscentraler som återvinner materialen.
- Följ noggrant lokala bestämmelser för bortskaffande av material som finns kvar.
- När maskinen tas ur drift, lämna inte maskinen i miljön, utan kontakta en insamlingscentral enligt gällande lokala förordningar.

# 3. LÄRA KÄNNA MASKINEN

## 3.1 BESKRIVNING AV MASKINEN OCH AVSETT BRUK

Den här maskinen är ett trädgårdsredskap och närmare bestämt en bärbar bränsledriven röjsåg/gräsklippare för privat bruk.

Maskinen består huvudsakligen av en motor som genom en kraftöverföringsaxel som förvaras i ett rör och en vinkelväxel aktiverar ett skärsystem som konfigurerats i olika typer för att fylla olika funktioner.

Användaren kan hålla maskinen med hjälp av en sele och aktivera huvudreglagen samt hålla sig på ett säkert avstånd från skärsystemet.

### 3.1.1 Förutsedd användning

Den här maskinen har formgetts och konstruerats för att:
- klippning av gräs och inte träiga växter, med en nylontråd som sitter i ett trimmerhuvud,
- klippning av högt gräs, sly, grenar och träiga buskar med en diameter på upp till 2 cm, med hjälp av ett metall- eller plastblad,
- klippning av träiga delar och fällning av små träd (endast med sågblad, om det är tillåtet);
- att användas av en enda användare.

### 3.1.2 Felaktig användning

Vilken som helst annan användning än den som anges ovan anses som farlig och orsakar kroppsskador och/eller materialskador. Följande anses som felaktig användning (som exempel, men inte uteslutande):
- använda maskinen för att sopa;
- trimma buskar eller andra arbeten för vilka skärsystemet inte används på marknivå;
- beskära träd;
- använda maskinen med skärsystemet ovanför operatörens bälte;
- använda maskinen för ett annat material än växter och plantor;
- användning av skärenheter som skiljer sig från de som anges i tabellen "Teknisk specifikationer". Fara för allvarliga personskador
- att maskinen används av flera personer.

**VIKTIGT** *En felaktig användning av maskinen medför att garantin upphör. I detta fall avsäger sig tillverkaren allt ansvar och användaren ska stå för utgifter som beror på egendomsskador eller kroppsskador på användaren eller andra personer).*

## 3.2 SÄKERHETSSKYLTAR

På maskinen sitter olika symboler (Bild 2). De påminner användaren om de beteenden som ska följas för att maskinen ska användas på ett säkert sätt.

Symbolernas betydelse:

**VARNING! FARA!** Denna maskin, om den inte används på ett riktigt sätt, kan vara farlig i sig och för andra.

**VARNING!** Läs igenom bruksanvisningen innan du använder maskinen.

Om maskinen används dagligen och kontinuerligt under normala förhållanden kan användaren utsättas för buller på 85 dB (A) eller mer. Använd hörselskydd, glasögon och skyddshjälm.

Bär skyddshandskar och säkerhetsskor!

**FARA FÖR UTSLUNGANDE AV FÖREMÅL!** Se till att alla personer eller husdjur håller sig på minst 15 m avstånd när maskinen används!

Skärenhetens maxhastighet.

Använd inte cirkelsågklingor. **Fara: Användning av cirkelsågklingor på modeller där de inte förutsetts utsätter användaren för fara för allvarliga och även livshotande skador.**

**VARNING!** Bensinen är mycket brandfarlig. Låt motorn kallna under minst 2 minuter innan tankning.

Varning för bladets dragkraft.

**VARNING!** - Håll dig på avstånd från varma ytor.

**VIKTIGT** *Förstörda eller oläsliga etiketter måste bytas. Beställ nya etiketter hos din auktoriserade serviceverkstad.*

## 3.3 PRODUKTENS MÄRKPLÅT

På identifikationsetiketten står följande uppgifter (Bild 1):

1. Ljudeffektnivå
2. Överensstämmelsemärke
3. Tillverkningsmånad och år
4. Typ av maskin
5. Serienummer
6. Tillverkarens namn och adress
7. Artikelkod

Anteckna maskinens identifieringsuppgifter där det avses på etiketten (se omslagets baksida).

**VIKTIGT** *Använd identifieringsuppgifterna på produktens märkplåt varje gång som du kontaktar en serviceverkstad.*

**VIKTIGT** *Ett exempel på en försäkran om överensstämmelse finns på de sista sidorna i handboken.*

### 3.4 HUVUDKOMPONENTER

Maskinen består av följande huvudkomponenter som följande funktioner motsvarar (Bild 1):

A. **Motor:** sätter skärsystemet i rörelse genom transmissionsröret och vinkelväxeln.
B. **Transmissionsrör**: i detta rör finns kraftöverföringsaxeln, vars funktion är att överföra den roterande rörelsen till vinkelväxeln.
C. **Vinkelväxel**: transmissionsrörets avslutande del, vilken består i att överföra rörelsen till skärenheten.
D. **Skärsystem:** denna del är avsedd att klippa vegetationen
   1. **Trimmerhuvud:** skärsystem med nylontråd.
   2. **3-tandade blad, 4-tandade och 8-tandade:** skärsystem med metallskiva (i lådan).
   3. **Sågblad** (om tillåtet): skärsystem med cirkulerande metallskiva med skärtänder.
E. **Skydd för skärsystem:** är en skyddsanordning och förhindrar att skärsystemen slungar iväg föremål, som eventuellt samlats upp, långt från maskinen.
F. **Främre handtag**: halvrund form som används för att styra maskinen och skyddsskärm för ben.
G. **Bakre handtag**: används för att styra maskinen och här sitter huvudreglagen för start/avstängning/acceleration.
H. **Skyddsskärm för ben:** är ett säkerhetsskydd som förhindrar en oavsiktlig kontakt med skärsystemet under användningen.
I. **Styrstång**: handtag i form av "tjurhorn" placerat längs med stången och asymmetriskt mot denna; används för att styra maskinen och här sitter huvudreglagen för start/avstängning/acceleration.
J. **Display**: information om drift och underhåll av maskinen visas.
K. **Kopplingspunkt (säkerhetsselens)**: där säkerhetsselen ska fästas till maskinen.
L. **Säkerhetssele (dubbelrem)**: utrustning som består av tygbälten som placeras över axlarna och hjälper att bära maskinens vikt under arbetet.
M. **Bladskydd** (för transport och förflyttning av maskinen): skyddar mot oavsiktlig kontakt med skärsystemet som kan orsaka allvarliga skador.

## 4. MONTERING

**VIKTIGT** *De säkerhetsföreskrifter som ska följas beskrivs i kap. 2. Respektera noggrant dessa anvisningar för att inte riskera allvarliga risker eller faror.*

Av lagrings- och transportskäl har vissa maskinkomponenter inte fabriksmonterats, utan de ska monteras efter att emballaget avlägsnats och i enlighet med instruktionerna.

⚠ ***Uppackning och slutförande av monteringen ska ske på en plan och robust yta med tillräckligt utrymme för förflyttning av maskinen och emballaget och med hjälp av lämpliga redskap. Använd inte maskinen innan du avslutat anvisningarna i avsnittet "MONTERING".***

### 4.1 KOMPONENTER FÖR MONTERINGEN

I emballaget ingår komponenterna för monteringen.

### 4.1.1 Uppackning

1. Öppna emballaget försiktigt och se till att inga komponenter tappas bort
2. Läs dokumentationen som finns inuti lådan, inklusive bruksanvisningen.
3. Ta upp alla omonterade delar ur lådan.
4. Dra ut röjsågen ur lådan.
5. Kassera lådan och emballaget i enlighet med lokala bestämmelser.

## 4.2 MONTERING AV HANDTAGEN

### 4.2.1 Montering av det främre handtaget

1. Placera kappmuttern (Bild 3.A) genom att sticka in tappen (Bild 3. A.1) i en av transmissionsrörets öppningar.
2. Montera det främre handtaget utrustat med skyddsskärm för ben (Bild 3.B) genom att fästa med skruvar (Bild 3.C), var noga med att hålla de två antivibrerande halvskalen i rätt läge (Bild.3.D).
3. Dra helt åt skruvarna (Bild 3.C).

### 4.2.2 Montering av styrstång - Typ I

1. Lossa mittvredet (Bild 4.A ) och avlägsna kappmuttern (Bild 4.B).
2. Sätt in styrstången (Bild 4.C ), och var noggrann med att kommandona hamnar till höger.
3. Placera styrstången i den mest komfortabla arbetsställningen och fäst den med kappmuttern (Bild 4.B ) och mittvredet (Bild 4.A).
4. Koppla ihop kommandohöljet (Bild 4.D ) med lämplig kommandosko (Bild 4.E).

**ANMÄRKNING** *Genom att lossa mittvredet (Bild 4.A) är det möjligt att rotera handtaget för att minska hinder vid magasinering.*

### 4.2.3 Montering av styrstång - Typ II

1. Sätt in styrstången (Bild 5.A) i transmissionsrörets framdragna säte (Bild 5.B), och var noggrann med att kommandona hamnar till höger.
2. Skruva först fast och stäng sedan till vredet (Bild 5.C) på styrstången (Bild 5.A).

## 4.3 VAL AV SKÄRSYSTEM OCH SÄRSKILT SKYDD

⚠ ***Till varje skärsystem ska ett specifikt skydd användas enligt tabellen Tekniska specifikationer.***

Välj det skärsystem, som passar bäst för det arbete som ska utföras enligt dessa maximala beteckningar:

- **trimmerhuvudet** kan avlägsna högt gräs och växter utan grenar i närheten av inhägnader, murar, grunder, trottoarer, runt träd osv. eller för att noggrant göra rent en del av trädgården
- **3-, 4- och 8-tandade blad** är anpassade till buskskog och små buskar upptill 2 cm i diameter;
- **sågblad (om tillåtet)** tillåter klippning av träiga delar och fällning av små träd.

**VIKTIGT** *Varje gång det är nödvändigt att byta skärsystem, avmontera alla systemets delar.*

## 4.4 MONTERING AV SKÄRSYSTEMETS SKYDD

⚠ ***Bär skyddshandskar.***

### 4.4.1 Montering av skärsystemsskydd (trimmerhuvud och 3-, 4- och 8-tandade blad)

1. Dra åt skruvarna (Bild 6.A).
2. Placera skyddet (Bild 6.C) i överensstämmelse med växelns öppningar (Bild 6.B).
3. Fäst skyddet (Bild 6.C) genom att dra åt skruvarna (Bild 6.A) helt.

**ANMÄRKNING** *På skärsystemets skydd (Bild 1.E) finns följande symbol:*

⟹ Anger rotationsriktningen på skärsystemet.

### 4.4.2 Montering av skärsystemsskydd (sågblad, om tillåtet)

⚠ ***Detta skydd får inte användas för andra skärsystem.***

1. Avlägsna skydd som eventuellt har används för andra skärsystem.
2. Placera skyddet (Bild 7.B) i överensstämmelse med växelns öppningar (Bild 7.A).
3. Fäst skyddet (Bild 7.B) genom att dra åt skruvarna (Bild 7.C) helt.

## 4.5 MONTERING/NEDMONTERING AV SKÄRSYSTEMETS SKYDD

⚠ ***Bär skyddshandskar.***

### 4.5.1 Montering av trimmerhuvud

1. Montera den interna kulringen (Bild 8.A) på axeln på angivet sätt och säkerställ att skruvslitsarna kopplas ihop perfekt med vinkelväxelns skruvslitsar (Bild 8.B).
2. Sätt in nyckeln i utrustningen (Bild 8.C) i lämpligt hål i vinkelväxeln (Bild 8.D) och rotera kulringen för hand och skjut in nyckeln (Bild 8.C) till dess att den stoppar rotationen.
3. Montera trimmerhuvudet (Bild 8.B) genom att skruva det moturs.
4. Ta bort nyckeln (Bild 8.C) för att återställa rotationen.

**VIKTIGT** *När trimmerhuvudet används, måste skyddet alltid vara monterat (Bild 8.E), med trådsaxen (Bild 24.A).*

### 4.5.2 Nedmontering av trimmerhuvud

1. Sätt in nyckeln i utrustningen (Bild 8.C) i lämpligt hål i vinkelväxeln (Bild 8.D) och rotera kulringen för hand och skjut in nyckeln (Bild 8.C) till dess att den stoppar rotationen.
2. Avlägsna trimmerhuvudet (Bild 8.F) genom att skruva det medurs.

### 4.5.3 Montering av 3-, 4-, 8-tandade blad ochsågblad (om tillåtet)

⚠ ***Installera bladets skydd.***

1. Montera den interna kulringen (Bild 9.A, Bild 10.A) på axeln på angivet sätt och säkerställ att skruvslitsarna kopplas ihop perfekt med vinkelväxelns skruvslitsar (Bild 9.B, Bild 10.B).
2. Montera bladet (Bild 9.C, Bild 10.C) och den externa kulringen (Bild 9.D, Bild 10.D) med den platta del som vänder mot bladet.
3. Sätt in nyckeln i utrustningen (Bild 9.E, Bild 10.E) i lämpligt hål i vinkelväxeln och rotera bladet för hand (Bild 9.C, Bild 10.C) och skjut in nyckeln (Bild 9.E, Bild 10.E) till dess att den (Bild 9.B, Bild 10.B) stoppar rotationen.
4. Montera navkapseln (Bild 9.F, Bild 10.F) och skruva fast muttern (Bild 9.G, Bild 10.G) genom att stänga till moturs (25 Nm).
5. Avlägsna nyckeln (Bild 9.E, Bild 10.E) för att återställa rotationen.

### 4.5.4 Avmontering av 3-, 4-, 8-tandade blad ochsågblad (om tillåtet)

⚠ ***Installera bladets skydd.***

1. Sätt in nyckeln i utrustningen (Bild 9.E, Bild 10.E) i lämpligt hål i och rotera bladet för hand (Bild 9.C, Bild 10.C) och skjut in nyckeln (Bild 9.E, Bild 10.E) till dess att den (Bild 9.B, Bild 10.B) stoppar rotationen.
2. Skruva loss muttern (Bild 9.G, Bild 10.G) medurs och avlägsna navkapseln (Bild 9.F, Bild 10.F).
3. Dra ut den externa kulringen (Bild 9.D, Bild 10.D) och på så sätt avlägsna bladet (Bild 9.C, Bild 10.C) och den interna kulringen (Bild 9.A, Bild 10.A).

# 5. KONTROLLREGLAGE

## 5.1 BRYTARE FÖR START/ STOPP AV MOTOR

Tillåter stopp och start av motor.
Brytaren har två lägen (Bild 11 .A):

STOPP - motorn stannar och kan inte starta.

START - motorn kan startas och fungerar.

## 5.2 GASREGLAGETS STYRSPAK

Gör att du kan reglera skärsystemet.

Aktivering av gasreglagets styrspak (Bild 11.B) är endast möjlig om gasreglagets säkerhetsspak (Bild 11.C) trycks in samtidigt.

Den korrekta arbetshastigheten uppnås genom att hålla gasreglagets styrspak (Bild 11.B) helt intryckt.

## 5.3 GASREGLAGETS SÄKERHETSSPAK

Gasreglagets säkerhetsspak (Bild 11.C) medger att gasreglagets styrspak kan aktiveras (Bild 11.B).

## 5.4 MANUELLT STARTHANDTAG

Tillåter manuell motorstart (Bild 11 .I).

## 5.5 CHOKE SPAK (CHOKE) (OM DET FINNS)

Används för kallstart. Choke spaken har två lägen (Bild 18.E):

Läge A - Choken är urkopplad (normal drift och varm motorstart).

Läge B - Choken är inkopplad (för kallstart).

## 5.6 KNAPP FÖR FLÖDAREN (PRIMER)

Genom att trycka på gummiknappen för flödaren sprutas bränsle in i förgasaren, vilket förenklar motorstarten (Bild 11 .F).

## 5.7 DISPLAY (OM DET FINNS)

På displayen (Bild 11.J) visas information om drift och underhåll av maskinen.

RPM **Varvräknare.**
Siffrorna på displayen anger motorns varvantal.

**Timräknare.**
Siffrorna på displayen anger maskinens använda timmar (H) och minuter (M).

MAINTENANCE **Underhåll.**

Ikonen indikerar att underhåll inte är nödvändigt.

Ikonen börjar blinka när timstegsgränsen för underhåll uppnås.
Intervallerna och typen av arbeten finns i "Underhållstabellen" (se kap. 13).
Blinkningen fortsätter i 1 timme.

# 6. ANVÄNDNING AV MASKINEN

**VIKTIGT** *De säkerhetsföreskrifter som ska följas beskrivs i kap. 2. Respektera noggrant dessa anvisningar för att inte riskera allvarliga risker eller faror.*

**VIKTIGT** *Maskinen utrustas utan bränsle.*

## 6.1 FÖRBEREDANDE ÅTGÄRDER

Innan du använder maskinen:

1. ställ maskinen horisontellt och stabilt på marken;
2. välj skärsystemet som passar bäst för arbetet som ska utföras (avs. 4.3);
3. utför bränslepåfyllning. För funktioner för förberedning av blandningen och för funktioner för försiktighet gällande påfyllningarteller bränsle (se del 7.2 och del 7.3);
4. bär säkerhetsselen riktigt (se avs. 6.1.1).

### 6.1.1 Användning av säkerhetsselen

Remmarna måste regleras enligt operatörens höjd och kroppsbyggnad.

• **Modeller med dubbla remmar**
Säkerhetsselen måste bäras innan maskinen kopplas med lämpligt fäste.

Remmen (Bild 12.A) måste bäras med:
- stöd (Bild 12.A.1)., maskinens karbinhake med kopplingsmekanism (Bild 12.A.2). och snabburkopplingsställen (Bild 12.A.3) på höger sida;
- snabburkoppling framför (Bild 12.A.3);
- remmarnas korsning på operatörens rygg (Bild 12.A.4);
- spännena korrekt fästa (Bild 12.A.5).

Remmarna måste vara spända så att lasten sprids jämnt över axlarna.

## 6.2 SÄKERHETSKONTROLLER

Utför de följande säkerhetskontrollera och kontrollera att resultaten motsvarar uppgifterna som anges i tabellerna.

⚠ ***Utför alltid säkerhetskontroller innan användningen.***

### 6.2.1 Allmän kontroll

| Föremål | Resultat |
|---|---|
| Handtag (Bild 1.F, Bild 1.G, Bild 1.I) | Rena, torra, korrekt fastsatta till maskinen. |
| Skydd för skärsystem. (Bild 1.E) | Lämpligt för det använda skärsystemet, korrekt fastsatta till maskinen, inte slitna/försämrade eller skadade. |
| Säkerhetsselens fästpunkt (Bild 1.J) | Korrekt installerad |
| Snabburkoppling (Bild 12.A.3, Bild 12.B.3) | Effektiv. Måste tillåta snabb frigörning av maskinen i nödsituationer. |
| Skruvar på maskinen och på skärsystemet | Riktigt åtskruvade (inte lösa) |
| Skärsystem (Bild 1.D.1, Bild 1.D.2, Bild 1.D.3, Bild 1.D.4, Bild 1.D.5, Bild 1.D.6) | Inte skadad eller sliten. |
| Metallblad (om monterad) (Bild 1.D.2, Bild 1.D.3, Bild 1.D.4, Bild 1.D.5, Bild 1.D.6) | Riktigt slipat |
| Luftfilter (Bild 21.C) | Ren |
| Elkablar och kabel för tändstift | Fullständig för att undvika att ge upphov till gnistor. |
| Tändstiftshuv (Bild 11.H) | Fullständig och korrekt monterad på tändstift |

### 6.2.2 Test av maskinens funktion

| Åtgärd | Resultat |
|---|---|
| Starta maskinen (avs. 6.3); | Skärsystem (Bild 1.D.1, Bild 1.D.2, Bild 1.D.3, Bild 1.D.4, Bild 1.D.5, Bild 1.D.6) får inte röra sig med motorn i minimal funktion. |
| Aktivera samtidigt gasreglagets styrspak (Bild 11.B) och gasreglagets säkerhetsspak (Bild 11.C. | Spakarna ska kunna röra sig problemfritt, tryck inte för hårt. |
| Släpp gasreglagets styrspak (Bild 11.B) och gasreglagets säkerhetsspak samtidigt (Bild 11.C) | Spakarna måste återgå i neutralt läge automatiskt och snabbt och motorn måste återgå till minimal funktion. |
| Dra i gasreglagets styrspak (Bild 11.B) | gasreglagets säkerhetsspak är fortfarande blockerat (Bild 11.B). |
| Aktivera brytaren för start/ stopp av motor (Bild 11.A) | Brytaren måste kunna flyttas lätt från läge till läge. |

⚠ ***Om ett resultat skiljer sig från de som anges i följande tabeller kan maskinen inte användas! Överlämna maskinen till en serviceverkstad för att kontrollera fallet och för en eventuell reparation.***

## 6.3 START

Innan motorn startas:
1. ställ maskinen i stabilt läge på marken;
2. avlägsna skärsystemsskyddet (Bild 1.L) (om det finns något);
3. säkerställ att bladet (Bild 1.D.2, Bild 1.D.3, Bild 1.D.4, Bild 1.D.5, Bild 1.D.6) (om det finns något) inte rör vid marken eller andra föremål.

### 6.3.1 Kallstart

⚠ ***Kallstart innebär start som utförs minst 5 minuter efter att motorn eller tankningen har stoppats.***

**VIKTIGT** *För att undvika förvanskningar, får transmissionsröret inte användas som hand- eller knästöd under start.*

**VIKTIGT** *För att undvika skada, dra inte i snöret under hela längden, låt den inte glida längs med öppningens kant och frisläpp långsamt spakhandtaget för att på så sätt undvika att det återgår i okontrollerat läge*

1. Kontrollera att brytaren (Bild 11.A) befinner sig i läge «I».
2. ***endast för modeller med choke:*** Koppla in choken och sätt spaken på läge "B" (Bild 18.E).
3. Tryck på knappen för flödaren (Bild 11.F) 10 gånger för att underlätta igångsättning av förgasaren. Säkerställ att öppningen är täckt av fingert när knappen trycks in.
4. Håll maskinen säkert på marken med en hand på drivenheten för att inte förlora kontrollen under start (Bild 13).
5. Dra långsamt i starthandtaget 10-15 cm till dess att ett visst motstånd uppstår och dra därefter ytterligare ett par gånger till dess att de första smällarna uppstår.
6. ***endast för modeller med choke:*** Koppla in choken och sätt spaken på läge ”A" (Bild 18.E).
7. Dra på nytt i starthandtaget till dess att normal tändning av motorn uppnås.
8. Aktivera snabbt gasreglagets styrspak (Bild 11.B) och flytta motorn till minimiläge.
9. Låt motorn köra minst 1 minut innan maskinen används.

**VIKTIGT** *Om handtaget på startsnöret aktiveras upprepade gånger, kan motorn vara svår att starta pga. för kraftig bränsletillförsel. Vid svårstartad motor pga. för kraftig bränsletillförsel (se avsnitt 14).*

### 6.3.2 Kallstart

För varmstart (omedelbart efter att motorn har stoppats), följ steg 1 - 2 - 3 - 4 - 6 - 7 i föregående förfarande.

## 6.4 ARBETE

**ANMÄRKNING**
*Innan du påbörjar ett röjningsarbete för första gången så är det lämpligt att först lära känna maskinen och vilken röjningsteknik som är mest lämplig. Testa och bär säkerhetsselen riktigt, greppa ordentligt tag i maskinen och pröva de rörelser som ska göras under arbetet.*

För att använda maskinen, gör så här:
- fäst alltid maskinen till säkerhetsselen som sitter rätt (se avs. 6.1.1)
- håll alltid maskinen fast med båda händerna och håll drivenheten till höger om kroppen och skärsystemet under bältets linje.

### 6.4.1 Arbetsmetoder

#### 6.4.1.a *Trimmerhuvud*

⚠ ***Använd ENDAST nylontråd. Användning av metalltråd, trådar med plast och /eller olämpliga för huvudet kan orsaka allvarliga skador.***

⚠ ***Använda maskinen för att sopa, genom att luta på trimmerhuvudet. Motorns kraft kan orsaka att småstenar och små föremål slungas iväg upp till 15 meter eller längre och orsaka skador på saker och personer,*** .

**a. Röjning i rörelse (Slåtter)**
Fortsätt med en regelbunden rörelse och rör armen som med en lie. Luta inte trimmerhuvudet under arbetet (Bild 14).

Pröva först att slå i rätt höjd i ett litet område för att få en jämn höjd och bibehålla trimmerhuvudet

på ett konstant avstånd från marken.
Vid svårare röjning så kan det vara nödvändigt att luta trimmerhuvudet cirka 30° till vänster.

⚠ ***Arbeta inte på detta sätt om det finns risk att föremål kan slungas iväg och skada personer, djur eller orsaka skada.***

**b. Precisionsklippning (trimning)**
Håll maskinen lätt lutad så att trimmerhuvudets nedre del inte vidrör marken och att skärlinjen är vid önskad punkt. Användaren ska hålla skärsystemet borta från sig.

**c. Röjning i närheten av inhägnader / husgrunder**
Placera trimmerhuvudet nära inhägnader, stolpar, klippor, murar, m.m. utan att stöta (Bild 15). Om tråden slår emot ett kraftigt hinder kan den gå sönder eller förbrukas; om den fastnar i en inhägnad kan den bryskt skäras av. I vilket fall som helst så kan röjning runt trottoarer, husgrunder, murar, m.m. orsaka att tråden slits ut mer än normalt.

**d. Röjning runt träd**
Gå runt trädet från vänster till höger och närma dig stammen sakta så att tråden inte slår emot trädet och genom att hålla trimmerhuvudet lätt lutat framåt. (Bild 16). Kom ihåg att nylontråden kan skära av eller skada små buskar. Om nylontråden slår emot stammar på buskar eller träd med mjuk stam så kan växten allvarligt skadas.

**6.4.1.b *3-tandade blad, 4-tandade och 8-tandade***
Börja klippningen överst på växterna och gå neråt med bladet så att grenarna klipps i små bitar (Bild 17).

**6.4.1.c *Sågblad (om tillåtet)***

⚠ ***För användning, om tillåtet, måste alltid det särskilda skyddet monteras (avs. 4.4.2). Bladet måste alltid vara ordentligt vässat för att undvika risk för återslag.***

⚠ ***Vid fällande av små träd, tas riktningen av trädfällningen och vinden i betraktning.***

För att uppnå ett bra resultat av fällningen av små träd, måste klippningen utföras med en snabb rörelse mot grenen eller stjälken som ska klippas med motorn på högsta motorvarv. Undvik att använda bladets högra område eftersom risken i detta område för återslag och bladstopp orsakade av rotationssätt är hög (Bild 18).

### 6.4.2 Reglering av trimmerhuvudets tråd under arbetet

Denna maskin är utrustad med ett huvud med halv-automatisk frigöring av tråden. Längden på huvudets tråd ska justeras:
- när tråden är sliten och blir kortare,
- när motorn roterar med högre varvtal än normalt,
- när du upptäcker en minskad klipprestanda.

För att släppa tråden:
- slå trimmerhuvudet mot marken (Bild 19) med gasreglagets styrspak helt intryckt,
- tråden släpps automatiskt och trådsax (Bild 24.A)skär av överskottslängden.

## 6.5 REKOMMENDATIONER FÖR ANVÄNDNING

Under användningen så är det lämpligt att regelbundet ta bort gräs som fastnar i maskinen för att undvika en överhettning av motorn (Bild 1.A), på grund av gräset som fastnar under skärsystemets skydd (Bild 1.E).

Gör så här:
- stanna maskinen (avs. 6.6);
- ta isär tändstiftshuven (Bild 11.H)
- bär kraftiga arbetshandskar;
- ta bort gräset som fastnat med en skruvmejsel som gör att motorn kan kylas ner riktigt.

**ANMÄRKNING** *Under de första 6-8 timmarna av maskinanvändning, undvik att använda motorn på högsta varvantal.*

## 6.6 STOPP

För att stänga av maskinen:
- frige gasreglagets styrspak (Bild 11.B) och låt motorn köra i minimiläge i någon sekund;
- flytta brytaren (Bild 11.A) till läge «O»;
- vänta tills skärsystemet stannat.

⚠ ***Det tar några sekunder innan skärsystemet stannar upp efter att ha flyttat gasreglaget i minimiläge.***

**VIKTIGT** *Stanna alltid maskinen vid förflyttning mellan arbetsplatser.*

⚠ ***Motorn kan bli mycket varm direkt efter att den stängts av. Rör ej. Det finns för fara för brännskador.***

### 6.7 EFTER ANVÄNDNING

- Ta loss tändstiftets huv.
- Installera bladskyddet när skärsystemet står still.
- Låt motorn kallna innan maskinen ställs inomhus.
- Gör rent (avs. 7.4).
- Kontrollera att det inte finns lösa eller skadade delar. Byt skadade komponenter om det behövs och dra eventuellt åt lösa skruva och bultar eller kontakta en auktoriserad serviceverkstad;.

**VIKTIGT** *Stanna maskinen (avs. 6.6), ta loss tändstiftets huv (Bild 11.H) och montera skyddet på bladet varje gång maskinen lämnas obevakad.*

## 7. LÖPANDE UNDERHÅLL

### 7.1 ALLMÄN INFORMATION

**VIKTIGT** *De säkerhetsföreskrifter som ska följas beskrivs i kap. 2. Respektera noggrant dessa anvisningar för att inte riskera allvarliga risker eller faror.*

⚠ ***Gör följande före något som helst underhållsingrepp:***
- ***stanna maskinen;***
- ***ta isär tändstiftshuven (Bild 11.H)***
- ***montera bladets skydd när skärsystemet står still (förutom i det fall då arbeten ska göras på själva det);***
- ***låt motorn kallna innan maskinen ställs inomhus;***
- ***bär lämpliga kläder, arbetshandskar och skyddsglasögon;***
- ***läs igenom instruktionerna;***

- Intervallerna och typen av arbeten finns i "Underhållstabellen" (se kap. 13). Tabellen har som uppgift att hjälpa dig med att upprätthålla din maskins effektivitet och säkerhet. Den omfattar de huvudsakliga åtgärderna och de förutsedda intervallerna. Utför motsvarande åtgärd när den första tidsfristen inträffar.
- Användning av icke originala reservdelar eller tillbehör kan äventyra maskinens funktion och säkerhet. Tillverkaren avsäger sig allt ansvar vid skador som orsakats av sådana produkter.
- Originalreservdelar tillhandahålls av auktoriserade serviceverkstäder och återförsäljare.

**VIKTIGT** *Alla underhållsarbeten och regleringar som inte beskrivs i den här handboken måste utföras av din återförsäljare eller av ett specialiserat center.*

### 7.2 BEREDNING AV BLANDNINGEN

Denna maskin är utrustad med en tvåtaktsmotor som kräver en blandning bestående av bensin och smörjolja.

**VIKTIGT** *Användning av en typ av bensin skadar motorn och påverkar garantin.*

**VIKTIGT** *Använd bara bränsle och smörjmedel i hög kvalitet för att behålla prestanda och garantera hållbarhet i mekaniska organ.*

#### 7.2.1 Bensinens egenskaper

Använd bara blyfri bensin (grön bensin) med en oktanhalt som inte understiger 90 N.O.

**VIKTIGT** *Den gröna bensinen tenderar att skapa lager i behållaren om den lagras i mer än 2 månader. Använd alltid ny bensin!*

#### 7.2.2 Oljans egenskaper

Använd bara syntetisk olja av bra kvalitet, särskilt för tvåtaktsmotorer. Via återförsäljaren finns tillgängliga oljor som har undersökts för dessa typer av motorer för att kunna garantera ett förhöjt skydd. Användning av dessa oljor tillåter en blandning på 2,5% som utgörs av 1 del olja per varje 40 delar bensin.

#### 7.2.3 Beredning och bevaring av blandningen

För beredningen av blandningen:
1. fyll en godkänd dunk till hälften med kvalitetsbensin;
2. tillsätt all olja;
3. fyll på resten av bensinen;
4. stäng proppen igen och skaka energiskt.

**VIKTIGT** *Blandningen åldras. Bered inte överdrivna mängder av blandningen för att undvika att avlagringar bildas.*

**VIKTIGT** *Håll blandnings- och bensinbehållare väl åtskilda och identifierbara för att undvika förväxling vid användningstidpunkten.*

**VIKTIGT** *Rengör blandnings- och bensinbehållarna vid jämna mellanrum för att avlägsna eventuella avlagringar.*

### 7.3 PÅFYLLNING AV BRÄNSLE

Innan du utför påfyllning:
1. skaka energiskt blandningsdunken;
2. systematisera maskinen på i ett plant, stabilt läge, med blandningsbehållarens propp uppåt (Bild 11.G).

**ANMÄRKNING** *På blandningsbehållarens propp (Bild 11.G) finns följande symbol:*

Blandningsbehållare.

3. Rengör behållarens propp och området runt omkring för att undvika att smuts letar sig in under påfyllningen.
4. Öppna försiktigt behållarproppen för att gradvis tömma trycket.
5. Utför påfyllningen genom att använda en tratt för att undvika att fylla behållaren upp till kanten.

### 7.4 RENGÖRING AV MASKINEN OCH MOTORN

Rengör alltid maskinen efter användning.
För att minska brandrisken:
- håll maskinen och särskilt motorn fria från resten från gräs, blad och överskottsfett;
- rengör cylinderns fenor med tryckluft med jämna mellanrum och frigör ljuddämparområdet från sågspån, kvistar, blad och annat skräp.

För att undvika en överhettning och skador på motorn eller batteriet, se till att kylsystemets luftintag är rent och fritt från skräp.

### 7.5 MUTTRAR OCH FÄSTSKRUVAR

- Se till att muttrar och skruvar är åtdragna för att alltid ha en maskin under säkra funktionsförhållanden.
- Kontrollera regelbundet att handtagen har fästs riktigt.

## 8. EXTRAORDINÄRT UNDERHÅLL

### 8.1 SMÖRJNING AV VINKELVÄXEL

Smörjning med litiumbaserat fett.
Avlägsna skruven (Bild 20.A) och för in fettet genom att rotera axeln manuellt till dess att fettet flödar ut; skruva därefter fast skruven igen (Bild 20.A).

### 8.2 RENGÖRING AV LUFTFILTER

**VIKTIGT** *Rengöring av luftfiltret är viktigt för maskinens funktion och hållbarhet. Utför inte något arbete utan filter eller med skadat filter, för att inte orsaka skador på motorn som inte kan repareras.*

Rengöringen måste utföras varje 15 arbetstimme.

För att rengöra filtret:
1. skruva loss skruvarna (Bild 21.B), avmontera locket (Bild 21.A) och avlägsna filterelementet (Bild 21.C);
2. blås med tryckluft invändigt för att avlägsna damm och föroreningar (Bild 22.C);
3. återmontera filterelementet (Bild 21.B) och locket (Bild 21.A) och skruva fast skruvarna igen (Bild 21.C);.

### 8.3 TÄNDSTIFT

Avmontera och rengör tändstiftet med jämna mellanrum för att avlägsna eventuella avlagringar med en metallborste (Bild 23).
Kontrollera och återställ rätt avstånd mellan elektroderna (Bild 23).

Återmontera tändstiftet genom att trycka in det helt med nyckeln i utrustningen.

Tändstiftet måste ersättas med ett tändstift med analoga egenskaper i fall förbrända elektroder och försämrade isolatorer förekommer, eller vid var 100 funktionstimme.

## 8.4 UNDERHÅLL AV SKÄRSYSTEMET

Under ingrepp på skärsystemet, var försiktig eftersom det kan röra sig, även om batteriet tagits bort från sitt fack.

På denna maskin förutses en användning av skärsystemet med koden som anges i tabellen Tekniska specifikationer.

Med tanke på produktens utveckling, kan ovannämnda skärsystem i tabellen "Tekniska specifikationer" ersättas med andra, med liknande egenskaper ifråga om utbytbarhet och funktionssäkerhet.

⚠ ***Vidrör inte skärsystemet förrän tändstiftsröret har kopplats ur och skärsystemet står helt still.***

⚠ ***Bär skyddshandskar.***

### 8.4.1 Slipning/balansering av bladet

⚠ ***Av säkerhetsskäl rekommenderas det att slipningen och balanseringen utförs av en specialiserad verkstad som har den kompetens och utrustning, som krävs för att utföra arbetet utan risk för skada på bladet och risk för att det inte fungerar på säkert sätt under användning.***

3-, 4- och 8-tandade blad kan användas på båda sidor. När en sida av tänderna är sliten kan bladet vändas för att använda den andra sidan. När bägge sidor är slitna måste bladet slipas.

⚠ ***Sågbladet är inte reversibel och ska därför endast användas från en sida.***

### 8.4.2 Byte av bladet

⚠ ***Bladet får aldrig repareras utan måste bytas ut så fort som tecken på skada framträder eller om slipningsgränsen överstigs.***

För att byta det, se kap. 4.5.3, cap. 4.5.4.

### 8.4.3 Byte av trimmerhuvudets tråd

- **Typ I**

Följ sekvensen som anges i (Bild 25).

- **Typ II**

Klipp av den nya tråden vid angiven längd (Bild 26.A).

4. Vrid lindningshandtaget (Bild 27.A) tills markeringen på handtaget (Bild 27.B) anpassas till markeringen på huvudet (Bild 27.C).
5. Sätt i trådens ända (Bild 27.D) i ett av de två hålen och dra ut tråden från det motsatta hålet.
6. Anpassa trådarna som går ut från de två hålen i lika delar.
7. Vrid lindningshandtaget (Bild 28.A) och följ pilarnas riktning för att linda tråden och se till att ungefär 175 mm tråd sticker ut ur båda hålen (Bild 28.B).

Om gammal tråd finns kvar i huvudet eller om den gått av inne i huvudet, ta bort den enligt beskrivningen nedan:

1. tryck tungorna på sidan av trimmerhuvudet i punkten "PUSH" (Bild 29.A), och frigör huvudets nedre del (Bild 29.B);
2. ta bort tråden som finns kvar;
3. placera om rullen (Bild 30.A) i sitt säte;
4. stäng huvudet genom att fästa tungorna (Bild 30.B) i motsvarande öppningar (Bild 30.C), och tryck dem i botten tills de klickar på plats, vilket blockerar huvudets nedre del (Bild 30.D) på sin plats.

## 8.5 SLIPNING AV TRÅDSAXEN

1. Avlägsna trådsaxen (Bild 24.A) från skyddet (Bild 24.B) och skruva loss skruven (Bild 24.C).
2. Sätt fast trådsaxen (Bild 24.A) i ett skruvstäd och börja fila med hjälp av en flatfil och se till att den ursprungliga skärvinkeln bibehålls.
3. Återmontera trådsaxen (Bild 24.A) på skyddet (Bild 24.B).

### 8.6 MINIMIREGLERING

⚠ ***Om skärsystemet rör sig med motorn på minimi, måste återförsäljaren kontaktas för korrekt reglering av motorn:***

### 8.7 FÖRGASARE

Förgasaren har reglerats av tillverkaren för att uppnå maximal prestanda i varje användningssituation med minimala utsläpp av skadliga gaser enligt gällande regelverk.

Vid otillräcklig prestanda, kontakta återförsäljaren för en kontroll av förgasaren och motorn.

## 9. FÖRVARING

**VIKTIGT** *Säkerhetsföreskrifterna som ska följas under förvaringen beskrivs i avs. 2.4. Respektera noggrant dessa anvisningar för att inte riskera allvarliga risker eller faror.*

När maskinen måste återställas under en period på över 2-3 månader måste ett visst förutseende genomföras för att undvika svårigheter vid återupptagandet av arbetet eller vid permanenta skador på motorn.
Innan du återställer maskinen:

1. Töm bränslebehållaren utomhus och med kall motor.
2. Starta motorn och håll den i rörelse i minst till stopp så att all bränsle i förgasaren används.
3. Låt motorn svalna.
4. Ta isär tändstiftshuven (Bild 11.H).
5. Gör noggrant rent maskinen.
6. Kontrollera att maskinen inte har några skador. Kontakta en auktoriserad serviceverkstad vid behov.
7. Ställ undan maskinen:
   - i en torr miljö
   - skyddad mot väder och vind
   - med bladskyddet korrekt monterat;
   - på en plats utom räckhåll för barn
   - se till att nycklar eller verktyg som använts för underhållsarbetet tagits bort.

Då maskinen tas i bruk igen, förbered maskinen enligt anvisningarna i kapitel “6. Användning av maskinen”.

## 10. FÖRFLYTTNING OCH TRANSPORT

När maskinen ska förflyttas eller transporteras ska du:
- Stanna maskinen.
- Ta isär tändstiftshuven (Bild 11.H).
- Bära kraftiga arbetshandskar.
- Installera bladskyddet när skärsystemet står still.
- Hålla enbart maskinen i handtagen och rikta skärsystemet i motsatt riktning än den för drift.

När maskinen transporteras med ett fordon ska du:
- placera den så att den inte kan skada någon;
- blockera riktigt till transportmedlet med hjälp av vajrar eller kedjor för att undvika att den kan välta och skadas och spilla bränsle.

## 11. SERVICE OCH REPARATIONER

Den här handboken ger alla anvisningar som behövs för att använda maskinen och för ett korrekt löpande underhåll som kan utföras av användaren. Allt justeringsarbete och underhållsarbete som inte beskrivs i denna bruksanvisning ska utföras hos din återförsäljare eller en specialiserad serviceverkstad som har tillräcklig kunskap och nödvändiga verktyg för att utföra ett korrekt arbete och bibehålla maskinens ursprungliga säkerhet. Ingrepp som utförs av olämpliga strukturer eller av ej kvalificerade personer medför att all slags garanti, tillverkarens förpliktelse eller ansvar upphör att gälla.

- Endast auktoriserade serviceverkstäder får utföra garantireparationer och -underhåll.
- Auktoriserade serviceverkstäder använder endast originalreservdelar. Originalreservdelar och tillbehör har specialutvecklats för maskinerna.
- Icke originala reservdelar och tillbehör har inte godkänts och en användning av icke originala reservdelar och tillbehör gör att garantin upphör.
- Det rekommenderas att överlämna maskinen en gång om året till en auktoriserad serviceverkstad för underhåll, assistans och kontroll av säkerhetsanordningarna.

## 12. GARANTINS TÄCKNING

Garantin täcker samtliga material- och fabrikationsfel. Användaren ska följa den bifogade bruksanvisningen noggrant.
Garantin täcker inte skador som orsakas av följande:

- Försummelse av att läsa bifogad bruksanvisning.
- Slarv.
- Felaktig eller otillåten användning eller montering.
- Användning av icke-originalreservdelar.
- Användning av tillbehör som inte levereras av eller inte är godkända av tillverkaren.

Garantin täcker inte heller:

- Det normala slitaget av förbrukningsmaterial som skärenheter, säkerhetsbultar.
- Normalt slitage.

Köparen skyddas av nationell lagstiftning. Köparens rättigheter enligt nationell lagstiftning begränsas inte på något sätt av denna garanti.

## 13. UNDERHÅLLSTABELL

| Intervall | Ingrepp | | | | | | | | | | | | |
|---|---|---|---|---|---|---|---|---|---|---|---|---|---|
| | MASKIN | | | | MOTOR | | | | | | | | |
| | Kontroll av alla fästen (se avs. 7.5) | Säkerhetskontroller / kontroll av reglagen (se avs. 6.2) | Allmän rengöring och kontroll (se avs. 7.4) | Smörjning av vinkelväxel (se avs. 8.1) | Kontroll/ påfyllning av bränslenivå (se avs. 7.3) | Allmän rengöring och kontroll (se avs. 7.4) | Rengöring av luftfilter (se avs. 8.2) | Byte av luftfilter (se avs. 8.2) | Rengöring av tändstift (se avs. 8.3) | Byte av tändstift (se avs. 8.3) | Fixering av skruvar för ljuddämpare * | Byte av bränslefilter * | Rengöring av cylinderutlopp och cylinderflänsar * |
| Innan varje användning | ✓ | ✓ | ✓ | | ✓ | ✓ | | | | | | | |
| 15 timmar | | | | | | | ✓ | | | | | | |
| 30 timmar | | | | ✓ | | | ✓ | | ✓ | | ✓ | | |
| 45 timmar | | | | ✓ | | | ✓ | | ✓ | | | | |
| 60 timmar | | | | ✓ | | | ✓ | | ✓ | | | | |
| 75 timmar | | | | ✓ | | | ✓ | | ✓ | | | | |
| 90 timmar | | | | ✓ | | | ✓ | | ✓ | | | | |
| 105 timmar | | | | ✓ | | | | ✓ | | ✓ | | | |
| 120 timmar | | | | ✓ | | | ✓ | | ✓ | | | | |
| 135 timmar | | | | ✓ | | | ✓ | | ✓ | | | | |
| 150 timmar | | | | ✓ | | | ✓ | | ✓ | | | | ✓ |
| 165 timmar | | | | ✓ | | | ✓ | | ✓ | | | | |
| 180 timmar | | | | ✓ | | | ✓ | | ✓ | | | | |
| 195 timmar | | | | ✓ | | | ✓ | | ✓ | | | | |
| 210 timmar | | | | ✓ | | | | ✓ | | ✓ | | ✓ | |
| 225 timmar | | | | ✓ | | | ✓ | | ✓ | | | | |
| 240 timmar | | | | ✓ | | | ✓ | | ✓ | | | | |
| 255 timmar | | | | ✓ | | | ✓ | | ✓ | | | | ✓ |
| 270 timmar | | | | ✓ | | | ✓ | | ✓ | | | | |
| 280 timmar | | | | ✓ | | | ✓ | | ✓ | | | | |
| 300 timmar | | | | ✓ | | | ✓ | | ✓ | | | | |

* Åtgärder som måste utföras av din återförsäljare eller ett auktoriserat servicecenter

## 14. FELSÖKNING

| FEL | MÖJLIG ORSAK | ÅTGÄRD |
|---|---|---|
| 1. Motorn startar inte eller uppehålls inte i rörelse | Felaktigt startförfarande. | Följ instruktionerna (se kap. 6.3). |
| | Smutsigt tändstift eller inkorrekt avstånd mellan elektroderna | Kontrollera tändstiftet (se avs. 8.4). |
| | Tilltäppt luftfilter | Rengör o/e ersätt filtret (se avs. 8.3). |
| | Problem med förgasning | Kontakta auktoriserat Servicecentrum. |
| 2. Motorn startar men har låg effekt. | Tilltäppt luftfilter | Rengör o/e ersätt filtret (se avs. 8.3). |
| | Problem med förgasning | Kontakta auktoriserat Servicecentrum. |
| 3. Motorn har oregelbunden funktion eller ingen effekt under belastning | Smutsigt tändstift eller inkorrekt avstånd mellan elektroderna | Kontrollera tändstiftet (se avs. 8.4). |
| | Problem med förgasning | Kontakta auktoriserat Servicecentrum. |
| 4. Motorn har ett överdrivet utsläpp av bränsleångor | Felaktig komponering av blandning | Bereda blandningen enligt instruktioner (se avs. 7.2) |
| | Problem med förgasning | Kontakta auktoriserat Servicecentrum. |
| 5. Svårstartad motor pga. för kraftig bränsletillförsel | Starthandtaget har aktiverats upprepade gånger med den införda startern, | Avmontera tändstiftet (Bild 23) och dra försiktigt i handtagets startsnöre (Bild 11.I) för att eliminera bränsleöverflödet; torka därefter tändstiftets elektroder och återmontera tändstiftet på motorn. |
| 6. Om skärsystemet rör sig med motorn på minimi | Felaktig reglering av förgasaren | Kontakta auktoriserat Servicecentrum. |
| 7. Maskinen börjar vibrera på ett onormalt sätt | Skada eller lösa delar. | Stanna maskinen och lossa tändstiftsröret (Bild 11.H,). Kontrollera om det finns skador. Kontrollera om det finns lösa delar och dra åt dem. Utför kontrollerna, byten eller reparationer, på en auktoriserad serviceverkstad. |
| 8. Maskinen har träffats av ett externt föremål | Skada eller lösa delar. | Stanna maskinen och lossa tändstiftsröret (Bild 11.H,). Kontrollera om det finns skador. Kontrollera om det finns lösa delar och dra åt dem. Utför kontrollerna, byten eller reparationer, på en auktoriserad serviceverkstad. |

Om felen skulle kvarstå efter de beskrivna ingreppen, kontakta återförsäljaren.

# DICHIARAZIONE CE DI CONFORMITÁ (Istruzioni Originali)

(Direttiva Macchine 2006/42/CE, Allegato II, parte A)

1. **La Società**: STIGA S.p.A. – Via del Lavoro, 6 – 31033 Castelfranco Veneto (TV) – Italy

2. Dichiara sotto la propria responsabilità, che la macchina: Decespugliatore/tagliaerba a motore portatile manualmente, taglio erba

| | |
|---|---|
| a) Tipo / Modello Base | BC 636, BC 636 D |
| b) Anno di costruzione | |
| b) Matricola | |

d) Motore a scoppio

3. É conforme alle specifiche delle direttive:

- MD: 2006/42/EC
  e) Ente Certificatore: /
  f) Esame CE del tipo: /
- OND: 2000/14/EC, ANNEX V
  D. Lgs. 262/2002, ANNEX V (Italy)
  e) Ente Certificatore: /
- EMCD: 2014/30/EU
- RoHS II: 2011/65/EU - 2015/863/EU

4. Riferimento alle Norme armonizzate:

EN ISO 11806-1:2011 EN ISO 14982:2009
EN 50581:2012

| | | |
|---|---|---|
| g) Livello di potenza sonora misurato | 108,67 | dB(A) |
| h) Livello di potenza sonora garantito | 113 | dB(A) |
| j) Potenza netta installata | 1,2 | kW |

n) Persona autorizzata a costituire il Fascicolo Tecnico:

STIGA S.p.A.
Via del Lavoro, 6
31033 Castelfranco Veneto (TV) - Italia

o) Castelfranco V.to, 01.09.2019

CEO Stiga Group
Sean Robinson

EXAMPLE

# DICHIARAZIONE CE DI CONFORMITÁ (Istruzioni Originali)

(Direttiva Macchine 2006/42/CE, Allegato II, parte A)

1. **La Società**: STIGA S.p.A. – Via del Lavoro, 6 – 31033 Castelfranco Veneto (TV) – Italy

2. Dichiara sotto la propria responsabilità, che la macchina: Decespugliatore a motore portatile manualmente, taglio erba

   a) Tipo / Modello Base — **BC 646, BC 646 D, BC 646 DX**

   b) Anno di costruzione

   c) Matricola

   d) Motore — a scoppio

3. É conforme alle specifiche delle direttive:

   - MD: 2006/42/EC
     e) Ente Certificatore: /
     f) Esame CE del tipo: /
   - OND: 2000/14/EC, ANNEX V
     D. Lgs. 262/2002, ANNEX V (Italy)
     e) Ente Certificatore: /
   - EMCD: 2014/30/EU
   - RoHS II: 2011/65/EU - 2015/863/EU

4. Riferimento alle Norme armonizzate:

   EN ISO 11806-1:2011 — EN ISO 14982:2009
   EN 50581:2012

| | | |
|---|---|---|
| g) Livello di potenza sonora misurato | 97,64 | dB(A) |
| h) Livello di potenza sonora garantito | 113 | dB(A) |
| j) Potenza netta installata | 1,5 | kW |

n) Persona autorizzata a costituire il Fascicolo Tecnico:

STIGA S.p.A.
Via del Lavoro, 6
31033 Castelfranco Veneto (TV) - Italia

o) Castelfranco V.to, 01.09.2019

CEO Stiga Group
Sean Robinson

EXAMPLE

# DICHIARAZIONE CE DI CONFORMITÁ (Istruzioni Originali)

(Direttiva Macchine 2006/42/CE, Allegato II, parte A)

1. **La Società**: STIGA S.p.A. – Via del Lavoro, 6 – 31033 Castelfranco Veneto (TV) – Italy

2. Dichiara sotto la propria responsabilità, che la macchina: Decespugliatore a motore portatile manualmente, taglio erba

a) Tipo / Modello Base — BC 656, BC 656 D, BC 656 DX

b) Anno di costruzione

c) Matricola

d) Motore a scoppio

3. É conforme alle specifiche delle direttive:

- MD: 2006/42/EC
  e) Ente Certificatore: /
  f) Esame CE del tipo: /
- OND: 2000/14/EC, ANNEX V
  D. Lgs. 262/2002, ANNEX V (Italy)
  e) Ente Certificatore: /
- EMCD: 2014/30/EU
- RoHS II: 2011/65/EU - 2015/863/EU

4. Riferimento alle Norme armonizzate:

EN ISO 11806-1:2011
EN 50581:2012
EN ISO 14982:2009

| | BC 656, BC 656 D | BC 656 DX | |
|---|---|---|---|
| g) Livello di potenza sonora misurato | 97,64 | 110,34 | dB(A) |
| h) Livello di potenza sonora garantito | 113 | 113 | dB(A) |
| j) Potenza netta installata | 1,7 | 1,7 | kW |

n) Persona autorizzata a costituire il Fascicolo Tecnico:

STIGA S.p.A.
Via del Lavoro, 6
31033 Castelfranco Veneto (TV) - Italia

o) Castelfranco V.to, 01.09.2019

CEO Stiga Group
Sean Robinson

EXAMPLE

**FR** (Traduction de la notice originale)

**Déclaration CE de Conformité**
**(Directive Machines 2006/42/CE, Annexe II, partie A)**
**1. La Société**
**2. Déclare sous sa propre responsabilité que la machine : Débroussailleuse portative à moteur, coupe du gazon**
**a) Type / Modèle de Base**
**b) Mois / Année de construction**
**c) Série**
**d) Moteur essence**
**3. Est conforme aux prescriptions des directives :**
**e) Organisme de certification**
**f) Examen CE du Type**
**4. Renvoi aux Normes harmonisées**
**g) Niveau de puissance sonore mesuré**
**h) Niveau de puissance sonore garanti**
**j) Puissance nette installée**
**n) Personne habilitée à établir le Dossier Technique :**
**o) Lieu et Date**

**EN** (Translation of the original instruction)

**EC Declaration of Conformity**
**(Machine Directive 2006/42/EC, Annex II, part A)**
**1. The Company**
**2. Herby declares under its own responsibility that the machine: portable hand-held powered brush-cutter, grass cutting**
**a) Type / Base Model**
**b) Month / Year of manufacture**
**c) Serial number**
**d) Engine: petrol**
**3. Conforms to directive specifications:**
**e) Certifying body**
**f) EC examination of Type**
**4. Reference to harmonised Standards**
**g) Sound power level measured**
**h) Sound power level guaranteed**
**j) Net power installed**
**n) Person authorised to create the Technical Folder:**
**o) Place and Date**

**DE** (Übersetzung der Originalbetriebsanleitung)

**EG-Konformitätserklärung**
**(Maschinenrichtlinie 2006/42/EG, Anhang II, Teil A)**
**1. Die Gesellschaft**
**2. Erklärt auf eigene Verantwortung, dass die Maschine: Motorbetriebener Freischneider / rasenschnitt**
**a) Typ / Basismodell**
**b) Monat / Baujahr**
**c) Seriennummer**
**d) Verbrennungsmotor**
**3. Den Anforderungen der folgenden Richtlinien entspricht:**
**e) Zertifizierungsstelle**
**f) EG-Baumusterprüfung**
**4. Bezugnahme auf die harmonisierten Normen**
**g) Gemessener Schallleistungspegel**
**h) Garantierter Schallleistungspegel**
**j) Installierte Nettoleistung**
**n) Zur Verfassung der technischen Unterlagen befugte Person:**
**o) Ort und Datum**

**NL** (Vertaling van de oorspronkelijke gebruiksaanwijzing)

**EG-verklaring van overeenstemming**
**(Richtlijn Machines 2006/42/CE, Bijlage II, deel A)**
**1. Het bedrijf**
**2. Verklaart onder zijn eigen verantwoordelijkheid dat de machine: Met de hand draagbare bosmaaier met motor / grasmaaier**
**a) Type / Basismodel**
**b) Maand / Bouwjaar**
**c) Serienummer**
**d) benzinemotor**
**3. Voldoet aan de specificaties van de richtlijnen:**
**e) Certificatie-instituut**
**f) EG-onderzoek van het Type**
**4. Verwijzing naar de Geharmoniseerde normen**
**g) Gemeten niveau van geluidsvermogen**
**h) Gegarandeerd niveau van geluidsvermogen**
**j) Netto geïnstalleerd vermogen**
**n) Bevoegd persoon voor het opstellen van het Technisch Dossier**
**o) Plaats en Datum**

**ES** (Traducción del Manual Original)

**Declaración de Conformidad CE**
**(Directiva Máquinas 2006/42/CE, Anexo II, parte A)**
**1. La Empresa**
**2. Declara bajo su propia responsabilidad que la máquina: Desbrozadora de motor portátil manualmente / corte hierba**
**a) Tipo / Modelo Base**
**b) Mes / Año de fabricación**
**c) Matrícula**
**d) motor de explosión**
**3. Cumple con las especificaciones de las directivas:**
**e) Ente certificador**
**f) Examen CE del Tipo**
**4. Referencia a las Normas armonizadas**
**g) Nivel de potencia sonora medido**
**h) Nivel de potencia sonora garantizado**
**j) Potencia neta instalada**
**n) Persona autorizada a realizar el Manual Técnico:**
**o) Lugar y Fecha**

**PT** (Tradução do manual original)

**Declaração CE de Conformidade**
**(Diretiva de Máquinas 2006/42/CE, Anexo II, parte A)**
**1. A Empresa**
**2. Declara sob a própria responsabilidade que a máquina: Roçadora manual motorizada / corte da relva**
**a) Tipo / Modelo Base**
**b) Mês / Ano de fabrico**
**c) Matrícula**
**d) motor a explosão**
**3. É conforme às especificações das diretivas:**
**e) Órgão certificador**
**f) Exame CE do Tipo**
**4. Referência às Normas harmonizadas**
**g) Nível medido de potência sonora**
**h) Nível garantido de potência sonora**
**j) Potência líquida instalada**
**n) Pessoa autorizada a elaborar o Caderno Técnico**
**o) Local e Data**

**EL** (Μετάφραση του πρωτοτύπου των οδηγιών χρήσης)

**ΕΚ-Δήλωση συμμόρφωσης**
**(Οδηγία Μηχανών 2006/42/CE, Παράρτημα II, μέρος A)**
**1. Η Εταιρία**
**2. Δηλώνει υπεύθυνα ότι η μηχανή: Φορητό χειροκατευθυνόμενο θαμνοκοπτικό βενζίνης / κοπή της χλόης**
**a) Τύπος / Βασικό Μοντέλο**
**b) Μήνας / Έτος κατασκευής**
**c) Αριθμός μητρώου**
**d) κινητήρας εσωτερικής ανάφλεξης**
**3. Συμμορφώνεται με τις προδιαγραφές της οδηγίας:**
**e) Οργανισμός πιστοποίησης**
**f) Εξέταση CE του Τύπου**
**4. Αναφορά στους Κανονισμούς εναρμόνισης**
**g) Στάθμη μέτρησης ακουστικής ισχύος**
**h) Στάθμη εγγυημένης ακουστικής ισχύος**
**j) Καθαρή εγκαταστημένη ισχύς**
**n) Εξουσιοδοτημένο άτομο για την κατάρτιση του Τεχνικού Φυλλαδίου:**
**o) Τόπος και Χρόνος**

**TR** (Orijinal Talimatların Tercümesi)

**AT Uygunluk Beyanı**
**(2006/42/CE Makine Direktifi, Ek II, bölüm A)**
**1. Şirket**
**2. Şahsi sorumluluğu altında aşağıdaki makinenin: Elde taşınabilir motorlu çalı biçme makinesi / çim kesimi**
**a) Tip / Standart model**
**b) Üretimin Ay / yıl**
**c) Sicil numarası**
**d) patlamalı motor**
**3. Aşağıdaki direktiflerin özelliklerine uygun olduğunu beyan etmektedir:**
**e) Sertifikalandıran kurum**
**f) Tipi CE incelemesi**
**4. Harmonize standartlara atıf**
**g) Ölçülen ses güç seviyesi**
**h) Garanti edilen ses güç seviyesi**
**j) Kurulu net güç**
**n) Teknik Dosyayı oluşturmaya yetkili kişi:**
**o) Yer ve Tarih**

**MK** (Превод на оригиналните упатства)

**Декларација за усогласеност со ЕУ**
**(Директива за машини 2006/42/CE, Анекс II, дел A)**
**1. Компанијата**
**2. изјавува со целосна лична одговорност дека следната машина: Поткаструвач за грмушки / косење трева**
**а) Тип / основен модел**
**б) Месец / Година на производство**
**в) етикета**
**г) мотор: мотор со согорување**
**3. Усогласено со спецификациите според директивите:**
**д) тело за сертификација**
**ѓ) тест CE за типот**
**4. Референци за усогласени нормативи**
**е) Акустички притисок**
**ж) измерено ниво на звучна моќност**
**з) Ниво на гарантирана звучна моќност**
**н) овластено лице за составување на Техничката брошура**
**о) место и датум**

**NO** (Oversettelse av orginal bruksanvisning)

**EF- Samsvarserklæring**
**(Maskindirektiv 2006/42/EF, Vedlegg II, del A)**
**1. Firmaet**
**2. Erklærer på eget ansvar at maskinen: Bærbar, håndholdt motordrevet ryddesag / gressklipping**
**a) Type / Modell**
**b) Måned / Byggeår**
**c) Serienummer**
**d) Forbrenningsmotor**
**3. Oppfyller kravene i direktivene:**
**e) Sertifiseringsorgan**
**f) EF-typeprøving**
**4. Henvisning til harmoniserte standarder**
**g) Målt lydeffektnivå**
**h) Garantert lydeffektnivå**
**j) Installert nettoeffekt**
**n) Person som har fullmakt til å utferdige teknisk dokumentasjon:**
**o) Sted og dato**

**SV** (Översättning av bruksanvisning i original)

**EG-försäkran om överensstämmelse**
**(Maskindirektiv 2006/42//EG, bilaga II, de la)**
**1. Företaget**
**2. Försäkrar på eget ansvar att maskinen Motordriven bärbar manuell röjsåg / gräsklippning**
**a) Typ / Basmodell**
**b) Månad / Tillverkningsår**
**c) Serienummer**
**d) förbränningsmotor**
**3. Överensstämmer med föreskrifterna i direktivet**
**e) Intygsorgan_ Anmält organ**
**f) EG typgodkännande**
**4. Referens till harmoniserade standarder**
**g) Uppmätt ljudeffektnivå**
**h) Garanterad ljudeffektnivå**
**j) Installerad nettoeffekt**
**n) Auktoriserad person för upprättandet av den tekniska dokumentationen:**
**o) Ort och datum**

**DA** (Oversættelse af den originale brugsanvisning)

**EF-overensstemmelseserklæring**
**(Maskindirektiv 2006/42/EF, bilag II, del A)**
**1. Firmaet**
**2. Erklærer på eget ansvar, at maskinen: Bærbar, håndholdt motordreven buskrydder / klipning af græsset**
**a) Type / Model**
**b) Måned / Konstruktionsår**
**c) Serienummer**
**d) forbrændingsmotor**
**3. Er i overensstemmelse med specifikationerne ifølge direktiverne:**
**e) Certificeringsorgan**
**f) EF-typeafprøvning**
**4. Henvisning til harmoniserede standarder**
**g) Målt lydeffektniveau**
**h) Garanteret lydeffektniveau**
**j) Installeret nettoeffekt**
**n) Person, der har bemyndigelse til at udarbejde det tekniske dossier:**
**o) Sted og dato**

**FI** (Alkuperäisten ohjeiden käännös)

**EY-VAATIMUSTENMUKAISUUSVAKUUTUS**
**(Konedirektiivi 2006/42/EY, Liite II, osa A)**
**1. Yritys**
**2. Vakuuttaa omalla vastuullaan, että kone: Käsin kannateltava moottorikäyttöinen raivaussaha / ruohonleikkuu**
**a) Tyyppi / Perusmalli**
**b) Kuukausi /Valmistusvuosi**
**c) Sarjanumero**
**d) räjähdysmoottori**
**3. On yhdenmukainen seuraavien direktiivien asettamien vaatimusten kanssa:**
**e) Sertifiointiyritys**
**f) EY-tyyppitarkastus**
**4. Viittaus harmonisoituihin standardeihin**
**g) Mitattu äänitehotaso**
**h) Taattu äänitehotaso**
**j) Asennettu nettoteho**
**Ilmastointikone-Niittokone / maan ilmaus/haraus**
**n) Teknisten asiakirjojen laatimiseen valtuutettu henkilö:**
**o) Paikka ja päivämäärä**

**CS** (Překlad původního návodu k používání)

**ES – Prohlášení o shodě**
**(Směrnice o Strojních zařízeních 2006/42/ES, Příloha II, část A)**
**1. Společnost**
**2. Prohlašuje na vlastní odpovědnost, že stroj: Ručně přenosný motorový křovinořez / sekačka na trávu**
**a) Typ / Základní model**
**b) Měsíc / Rok výroby**
**c) Výrobní číslo**
**d) spalovací motor**
**3. Je ve shodě s nařízeními směrnic:**
**e) Certifikační orgán**
**f) ES zkouška Typu**
**4. Odkazy na Harmonizované normy**
**g) Naměřená úroveň akustického výkonu**
**h) Zaručená úroveň akustického výkonu**
**j) Čistý instalovaný výkon**
**n) Osoba autorizovaná pro vytvoření Technického spisu:**
**o) Místo a Datum**

**PL** (Tłumaczenie instrukcji oryginalnej)

**Deklaracja zgodności WE**
**(Dyrektywa maszynowa 2006/42/WE, Załącznik II, część A)**
**1. Spółka**
**2. Oświadcza na własną odpowiedzialność, że maszyna: Ręczna, przenośna kosa spalinowa do zarośli/ cięcie trawy**
**a) Typ / Model podstawowy**
**b) Miesiąc / Rok produkcji**
**c) Numer seryjny**
**d) silnik o zapłonie iskrowym**
**3. Spełnia podstawowe wymogi następujących Dyrektyw:**
**e) Jednostka certyfikująca**
**f) Badanie typu WE**
**4. Odniesienie do Norm zharmonizowanych**
**g) Zmierzony poziom mocy akustycznej**
**h) Gwarantowany poziom mocy akustycznej**
**j) Moc zainstalowana netto**
**n) Osoba upoważniona do zredagowania Dokumentacji technicznej:**
**o) Miejscowość i data**

**HU** (Eredeti használati utasítás fordítása)

**EK-megfelelőségi nyilatkozata**
**(2006/42/EK gépirányelv, II. melléklet "A" rész)**
**1. Alulírott Vállalat**
**2. Felelősségének teljes tudatában kijelenti, hogy az alábbi gép: Hordozható motoros kézi bozótirtó / fűnyírás**
**a) Típus / Alaptípus**
**b) Hónap / Gyártás éve**
**c) Gyártási szám**
**d) robbanómotor**
**3. Megfelel az alábbi irányelvek előírásainak:**
**e) Tanúsító szerv**
**f) CE vizsgálat típusa**
**4. Hivatkozás a harmonizált szabványokra**
**g) Mért zajteljesítmény szint**
**h) Garantált zajteljesítmény szint**
**j) Nettó beépített teljesítmény**
**n) Műszaki Dosszié szerkesztésére felhatalmazott személy:**
**o) Helye és ideje**

**RU** (Перевод оригинальных инструкций)

**Декларация соответствия нормам ЕС**
**(Директива о машинном оборудовании 2006/42/EC, Приложение II, часть A)**
**1. Предприятие**
**2. Заявляет под собственную ответственность, что машина: Портативный моторизованный кусторез / стрижка газона**
**а) Тип / Базовая модель**
**b) Месяц /Год изготовления**
**c) Паспорт**
**d) двигатель внутреннего сгорания**
**3. Соответствует требованиям следующих директив:**
**e) Сертифицирующий орган**
**f) Испытание ЕС типового образца**
**4. Ссылки на гармонизированные нормы**
**g) Измеренный уровень звуковой мощности**
**h) Гарантируемый уровень звуковой мощности**
**j) Чистая установленная мощность**
**n) Лицо, уполномоченное на подготовку технической документации:**
**o) Место и дата**

**HR** (Prijevod originalnih uputa)

**EK Izjava o sukladnosti**
**(Direktiva 2006/42/EZ o strojevima, dodatak II, dio A)**
**1. Tvrtka:**
**2. pod vlastitom odgovornošću izjavljuje da je stroj: Prijenosni motorni ručno upravljani čistač šikare / košenje trave**
**a) Vrsta / Osnovni model**
**b) Mjesec / Godina proizvodnje**
**c) Matični broj**
**d) motor s unutarnjim izgaranjem**
**3. sukladan s temeljnim zahtjevima direktiva:**
**e) Certifikacijsko tijelo**
**f) Tipsko ispitivanje EZ**
**4. Primijenjene su slijedeće harmonizirane norme:**
**g) Izmjerena razina zvučne snage**
**h) Zajamčena razina zvučne snage**
**j) Neto instalirana snaga**
**n) Osoba ovlaštena za pravljenje Tehničke datoteke:**
**o) Mjesto i datum**



**SL** (Prevod izvirnih navodil)

**ES izjava o skladnosti**
**(Direktiva 2006/42/ES) , priloga II, del A)**
**1. Družba**
**2. pod lastno odgovornostjo izjavlja, da je stroj: Prenosna motorna kosa / košnja trave**
**a) Tip / osnovni model**
**b) Mesec /Leto izdelave**
**c) Serijska številka**
**d) motor z notranjim izgorevanjem**
**3. Skladen je z določili direktiv :**
**e) Ustanova, ki izda potrdilo**
**f) ES pregled tipa**
**4. Sklicevanje na usklajene predpise**
**g) Izmerjen nivo zvočne moči**
**h) Zagotovljen nivo zvočne moči**
**j) Neto instalirana moč**
**n) Oseba, pooblaščena za sestavo tehnične knjižice:**
**o) Kraj in datum**

**BS** (Prijevod originalnih uputa)

**EZ izjava o sukladnosti**
**(Direktiva o mašinama 2006/42/EZ, Prilog II, deo A)**
**1. Firma**
**2. Daje izjavu pod vlastitom odgovornošću da je mašina: Ručna motorna trimer kosilica / Košenje trave**
**a) Tip / Osnovni model**
**b) Mjesec / Godina proizvodnje**
**c) Serijski broj**
**d) motor s unutrašnjim izgaranjem**
**3. sukladna s osnovnim zahtjevima direktive:**
**e) Certifikaciono tijelo**
**f) EZ ispitivanje tipa**
**4. Pozivanje na usklađene norme**
**g) Izmjereni nivo zvučne snage**
**h) Garantovani nivo zvučne snage**
**j) Neto instalisana snaga**
**n) Osoba ovlaštena za izradu tehničke brošure:**
**o) Mjesto i datum**

**SK** (Preklad pôvodného návodu na použitie)

**ES vyhlásenie o zhode**
**(Smernica o Strojných zariadeniach 2006/42/ES, Príloha II, časť A)**
**1. Spoločnosť**
**2. Vyhlasuje na vlastnú zodpovednosť, že stroj: Ručne prenosný motorový krovinorez / kosačka na trávu**
**a) Typ / Základný model**
**b) Mesiac / Rok výroby**
**c) Výrobné číslo**
**d) spaľovací motor**
**3. Je v zhode s nariadeniami smerníc:**
**e) Certifikačný orgán**
**f) Skúška typu ES**
**4. Odkaz na Harmonizované normy**
**g) Nameraná úroveň akustického výkonu**
**h) Zaručená úroveň akustického výkonu**
**j) Čistý inštalovaný výkon**
**n) Osoba autorizovaná na vytvorenie Technického spisu:**
**o) Miesto a Dátum**

**RO** (Traducerea manualului fabricantului)

**CE -Declaratie de Conformitate**
**(Directiva Maşini 2006/42/CE, Anexa II, partea A)**
**1. Societatea**
**2. Declară pe propria răspundere că maşina: Maşină de tăiat arboret cu motor portabil manual/ tăiat iarba**
**a) Tip / Model de bază**
**b) Luna /Anul de fabricație**
**c) Număr de serie**
**d) motor cu combustie**
**3. Este în conformitate cu specificaţiile directivelor:**
**e) Organism de certificare**
**f) Examinare CE de Tip**
**4. Referinţă la Standardele armonizate**
**g) Nivel de putere sonoră măsurat**
**h) Nivel de putere sonoră garantat**
**j) Putere netă instalată**
**n) Persoană autorizată să întocmească Dosarul Tehnic**
**o) Locul şi Data**

**LT** (Originalių instrukcijų vertimas)

**EB atitikties deklaracija**
**(Mašinų direktyva 2006/42/CE, Priedas II, dalis A)**
**1. Bendrovė**
**2. Prisiima atsakomybę, kad įrenginys: Nešiojama rankinė motorinė krūmapjovė / žoles pjaušana**
**a) Tipas / Bazinis Modelis**
**b) Mėnuo / Pagaminimo metai**
**c) Serijos numeris**
**d) vidaus degimo variklis**
**3. Atitinka direktyvose pateiktas specifikacijas:**
**e) Sertifikavimo įstaiga**
**f) CE tipo tyrimas**
**4. Nuoroda į suderintas Normas**
**g) Išmatuotas garso galios lygis**
**h) Užtikrinamas garso galios lygis**
**j) Instaliuota naudingoji galia**
**n) Autorizuotas asmuo sudaryti Techninę Dokumentaciją:**
**o) Vieta ir Data**

**LV** (Instrukciju tulkojums no oriģinālvalodas)

**EK atbilstības deklarācija**
**(Direktīva 2006/42/EK par mašīnām, pielikums II, daļa A)**
**1. Uzņēmums**
**2. Uzņemoties par to pilnu atbildību, paziņo, ka mašīna: Ar piedziņu aprīkotais rokturamais portatīvs krūmgriezis / zāles pļaušana**
**a) Tips / Bāzes modelis**
**b) Mēnesis / Ražošanas gads**
**c) Sērijas numurs**
**d) iekšdedzes motors**
**3. Atbilst šādu direktīvu prasībām:**
**e) Sertifikācijas iestāde**
**f) CE tipveida pārbaude**
**4. Atsauce uz harmonizētiem standartiem**
**g) Izmērītais skaņas intensitātes līmenis**
**h) Garantētais skaņas intensitātes līmenis**
**j) Uzstādītā neto jauda**
**n) Pilnvarotais darbinieks, kas sagatavoja tehnisko dokumentāciju:**
**o) Vieta un datums**

**SR** (Prevod originalnih uputstval)

**EC deklaracija o usaglašenosti**
**(Direktiva o mašinama 2006/42/EC, Prilog II, deo A)**
**1. Preduzeće**
**2. Daje izjavu pod vlastitom odgovornošću da je mašina: Ručna motorna trimer kosačica / košenje trave**
**a) Tip / Osnovni model**
**b) Mesec /Godina proizvodnje**
**c) Serijski broj**
**d) motor s unutrašnjim sagorevanjem**
**3. u skladu s osnovnim zahtevima direktiva:**
**e) Sertifikaciono telo**
**f) EC ispitivanje tipa:**
**4. Pozivanje na usklađene norme**
**g) Izmereni nivo zvučne snage**
**h) Garantovani nivo zvučne snage**
**j) Neto instalisana snaga**
**n) Osoba ovlašćena za sastavljanje tehničke brošure**
**o) Mesto i datum**

**BG** (Превод на оригиналните инструкции)

**ЕО декларация за съответствие**
**(Директива Машини 2006/42/ЕО, Приложение II, част A)**
**1. Дружеството**
**2. На собствена отговорност декларира, че машината: Преносим ръчен моторен храсторез / рязане на трева**
**а) Вид / Базисен модел**
**б) Месец / година на производство**
**в) Сериен номер**
**г) мотор с вътрешно горене**
**3. Е в съответствие със спецификата на директивите:**
**д) Сертифициращ орган**
**е) ЕО изследване на вида**
**4. Базирано на хармонизираните норми**
**ж) Ниво на измерена акустична мощност**
**и) Гарантирано ниво на акустична мощност**
**к) Нетна инсталирана мощност**
**р) Лице, упълномощено да състави Техническата Документация:**
**о) Място и дата**

**ET** (Algupärase kasutusjuhendi tõlge)

**EÜ vastavusdeklaratsioon**
**(Masinadirektiiv 2006/42/EÜ, Lisa II, osa A)**
**1. Firma**
**2. Kinnitab omal vastutusel, et masin: Käeskantav mootoriga võsalõikur / muruniitja**
**a) Tüüp / Põhimudel**
**b) Kuu aega / Tootmisaasta**
**c) Matrikkel**
**d) Sisepõlemismootor**
**3. Vastab direktiivide nõuetele:**
**e) Kinnitav asutus**
**f) EÜ tüübihindamine**
**4. Viide ühtlustatud standarditele**
**g) Mõõdetud helivõimsuse tase**
**h) Garanteeritud helivõimsuse tase**
**j) Installeeritud netovõimsus**
**n) Tehnilise Lehe autoriseeritud koostaja:**
**o) Koht ja Kuupäev**

EXAMPLE

© by STIGA S.p.A.

**IT •** Il contenuto e le immagini del presente manuale d'uso sono stati realizzati per conto di STIGA S.p.A. e sono tutelati da diritto d'autore – E' vietata ogni riproduzione o alterazione anche parziale non autorizzata del documento.
**BG •** Съдържанието и изображенията в настоящото ръководство са извършени за STIGA S.p.A. и са защитени с авторски права – Забранява се всяко неоторизирано възпроизвеждане или промяна, дори и отчасти на документа.
**BS •** Sadržaj i slike iz ovog korisničkog priručnika napravljeni su isključivo za STIGA S.p.A. i zaštićeni su autorskim pravima – zabranjena je svaka neovlaštena reprodukcija ili izmjena dokumenta, djelomično ili u potpunosti.
**CS •** Obsah a obrázky v tomto návodu k použití byly zpracovány jménem společnosti STIGA S.p.A. a jsou chráněny autorským právem – Reprodukce či nepovolené pozměňování tohoto dokumentu, a to i částečné, je zakázáno.
**DA •** Indhold og illustrationer i denne vejledning er blevet skabt på vegne af STIGA S.p.A. og er beskyttet af ophavsret – Enhver gengivelse eller ændring, også delvis, af dokumentet uden autorisation hertil er forbudt.
**DE •** Inhalt und Bilder dieser Bedienungsanleitung wurden im Namen von STIGA S.p.A. erstellt und sind urheberrechtlich geschützt – Jede nicht genehmigte Vervielfältigung oder Veränderung, auch auszugsweise, dieses Dokuments ist verboten.
**EL •** Το περιεχόμενο και οι εικόνες στο παρόν εγχειρίδιο χρήσης δημιουργήθηκαν για λογαριασμό της εταιρείας STIGA S.p.A. και προστατεύονται από πνευματικά δικαιώματα – Απαγορεύεται οποιαδήποτε αναπαραγωγή ή τροποποίηση, έστω και μερική, του εγγράφου χωρίς έγκριση.
**EN •** The content and images in this User Manual were produced expressly for STIGA S.p.A. and are protected by copyright – any unauthorised reproduction or modification to the document, either partially or in full, is prohibited.
**ES •** El contenido y las imágenes del presente manual de uso han sido creados por STIGA S.p.A. y están protegidos por los derechos de autor – Se prohíbe toda reproducción o modificación, incluso parcial, no autorizada del documento.
**ET •** Käesoleva kasutusjuhendi sisu ja kujutised on toodetud konkreetselt ettevõttele STIGA S.p.A. ja neile rakendub autorikaitseseadus – dokumendi igasugune osaline või täielik ilma loata reprodutseerimine või muutmine on keelatud.
**FI •** Tämän käyttöoppaan sisältö ja kuvat on valmistettu STIGA S.p.A. -yhtiön toimesta ja niitä suojaa tekijänoikeuslaki. – Asiakirjan kaikenlainen kopioiminen tai muuttaminen, osittainkin, on kielletty ilman erityistä lupaa.
**FR •** Le contenu et les images du présent manuel d'utilisation ont été réalisés pour le compte de STIGA S.p.A. et sont protégés par un droit d'auteur - Toute reproduction ou modification non autorisée, même partielle, du document, est interdite.
**HR •** Sadržaj i slike u ovom priručniku za uporabu izrađeni su za tvrtku STIGA S.p.A. te su obuhvaćeni autorskim pravima – Zabranjuje se neovlašteno umnožavanje ili prilagodba, djelomična ili u cijelosti, ovog dokumenta.
**HU •** Ennek a használati útmutatónak a tartalma és a benne szereplő képek kizárólag a STIGA S.p.A. számára készültek és szerzői joggal védettek – tilos a dokumentum bármely részének vagy egészének engedély nélküli sokszorosítása és módosítása.
**LT •** Šio naudotojo vadovo turinys ir paveikslėliai skirti tik „STIGA S.p.A." ir yra saugomi autorių teisėmis – dokumentą atgaminti ar modifikuoti, visiškai arba iš dalies, yra draudžiama.
**LV •** Šīs lietotāja rokasgrāmatas saturs un attēli ir veidoti tikai STIGA S.p.A. un ir aizsargāti ar autortiesībām. Jebkāda dokumenta vai tā daļas prettiesiska kopēšana vai pārveide ir stingri aizliegta.
**MK •** Содржината и сликите во Упатството за корисникот се подготвени исклучиво за STIGA S.p.A. и се заштитени со авторски права – забрането е секое делумно или целосно неовластено репродуцирање или измена на документот.
**NL •** De inhoud en de afbeeldingen van deze gebruikshandleiding werden gerealiseerd voor rekening van STIGA S.p.A. en zijn beschermd door het auteursrecht – Elke niet-geautoriseerde reproductie of wijziging, ook gedeeltelijke, van het document is verboden.
**NO •** Innholdet og bildene i denne brukerveiledningen er utført på oppdrag fra STIGA S.p.A. og er beskyttet ved opphavsrett - Enhver gjengivelse eller endring, selv kun delvis, er forbudt.
**PL •** Treść oraz ilustracje zawarte w niniejszej instrukcji obsługi powstały na zlecenie spółki STIGA S.p.A. i są chronione prawami autorskimi – Zabrania się wszelkiego kopiowania bądź modyfikowania, także częściowego, niniejszego dokumentu bez uzyskania stosownej zgody.
**PT •** As imagens e os conteúdos contidos no presente Manual do Utilizador foram expressamente criados para uso exclusivo da STIGA S.p.A., encontrando-se protegidos por direitos de autor. Qualquer tipo de reprodução ou alteração, parcial ou integral, não autorizadas deste Manual estão expressamente proibidas.
**RO •** Conținutul și imaginile din manualul de utilizare de față au fost realizate în numele STIGA S.p.A. și sunt protejate de drepturi de autor – Este interzisă orice reproducere sau modificare chiar și parțială neautorizată a documentului.
**RU •** Тесты и изображения, содержащиеся в настоящем руководстве, были созданы в интересах STIGA S.p.A. и защищены авторскими правами – Любое несанкционированное воспроизведение или изменение документа запрещено.
**SK •** Obsah a obrázky v tomto návode na používanie boli spracované menom spoločnosti STIGA S.p.A. a sú chránené autorským právom – Reprodukcie či nepovolené pozmeňovanie tohto dokumentu, a to aj čiastočné, je zakázané.
**SL •** Vsebine in slike v tem uporabniškem priročniku so izdelane za podjetje STIGA S.p.A. in so zaščitene z avtorskimi pravicami – vsakršno nepooblaščeno razmnoževanje ali spreminjanje dokumenta, v celoti ali delno, je prepovedano.
**SR •** Sadržaj i slike ovog priručnika za upotrebu su napravljeni u ime STIGA S.p.A. i zaštićeni su autorskim pravima – Zabranjena je svaka potpuna ili delimična reprodukcija ili izmena dokumenta bez odobrenja.
**SV •** Innehållet och bilderna i denna användarhandbok har framställts för STIGA S.p.A. och skyddas av upphovsrätt – all form av reproduktion eller ändring, även partiell, som inte auktoriserats är förbjuden.
**TR •** Bu Kullanıcı Kılavuzundaki içerik ve resimler açıkça STIGA S.p.A. için üretilmiştir ve telif hakkı ile korunmaktadır – dokümanın izinsiz olarak tamamen ya da kısmen herhangi bir şekilde çoğaltılması ya da değiştirilmesi yasaktır.

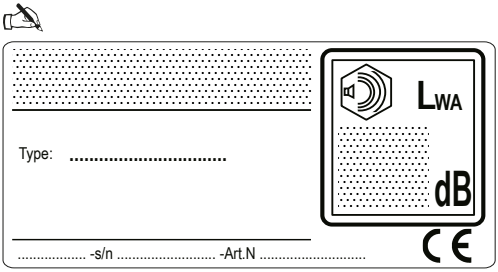


**STIGA S.p.A.**
Via del Lavoro, 6
31033 Castelfranco Veneto (TV) ITALY

**stiga.com**